TVS

CATÁLOGO DE PARTES

TVS MAX 125

WWW.AUTECO.COM.CO/MOTOS

Con el respaldo

auteco

ANEXO INFORMACIÓN DE SEGURIDAD

Verifique la carátula de este manual para conocer cuál de los siguientes dispositivos de seguridad posee su vehículo.

SISTEMA ANTIBLOQUEO DE FRENOS

Sistema diseñado para evitar que las ruedas se bloqueen al frenar de forma brusca mientras se circula en línea recta, el sistema regula automáticamente la fuerza de frenado.
Aunque el sistema ABS proporciona estabilidad al detenerse, recuerde las siguientes características:

* Para frenar de forma eficaz, deje de acelerar y utilice la leva de freno delantero y el pedal de freno trasero simultáneamente, de la misma manera que en el sistema de frenos de una motocicleta convencional
* El ABS no puede compensar las condiciones adversas de la carretera, un error de juicio o un uso incorrecto de los frenos.

SISTEMA DE ENCENDIDO AUTOMÁTICO DE LUCES (AHO)

Sistema diseñado para que una vez se ponga el motor en marcha, la luz principal de la farola se encienda automáticamente.
Este sistema garantiza una mayor visibilidad del vehículo para los demás actores viales.

SISTEMA DE LUCES DE CIRCULACIÓN DIURNA (DRL)

Sistema de iluminación LED, el cual se enciende automáticamente al girar el interruptor de encendido a "ON".
Mientras la farola principal esté apagada, la luz LED alumbrará intensamente, si se enciende la farola principal, la luz LED se atenuará automáticamente.
No se recomienda dejar el interruptor de encendido en "ON" mientras el motor no esté en funcionamiento porque la batería se drenará prematuramente.

Advierta lo que le dicen las llantas mientras conduce:

-Si su respuesta a la dirección es lenta o si en las curvas y en el frenado la respuesta es pesada, es muy probable que sus llantas estén desinfladas.
-Vibración o tambaleo durante la conducción, puede significar que la presión en las llantas es mayor a la recomendada, o que ha ocurrido un daño en la llanta y la falla es inminente.
-La llanta puede vibrar a ciertas velocidades debido al desbalanceo, en este caso su desgaste será muy acelerado.

RECUERDE SIEMPRE REVISAR LA PRESIÓN DE AIRE EN SUS LLANTAS ANTES DE COMENZAR A RODAR

PREFACIO

Es nuestro placer presentarles a ustedes el Catálogo de Partes.

Este Catálogo ha sido especialmente diseñado para ayudarle en la selección de las partes correctas con el fin de mantener el vehículo en las mejores condiciones.

Los repuestos originales están sujetos a un exigente estándar de control de calidad, por lo tanto es necesario que usted sólo use repuestos originales.

En nuestro constante esfuerzo para mejorar la eficiencia y desempeño de su vehículo, las especificaciones, diagramas y número de partes pueden cambiar sin previo aviso. Consecuentemente las descripciones de los repuestos en este Catálogo pueden no ser las finales y definitivas.

Las alteraciones y modificaciones que ocurren en la impresión de este Catálogo, serán informadas a nuestra red, a través de circulares de Servicio o en nuestra página web: www.auteco.com.co accediendo al link repuestos. Es requisito que usted actualice su Catálogo y haga las correcciones necesarias, una vez reciba dichas circulares. Lo anterior le asegurará un rápido y adecuado despacho de sus partes, pues las órdenes están siendo diligenciadas con las referencias más actualizadas.

En caso de necesitar asistencia técnica, comunicarse con el Distribuidor Autorizado o llamar al Departamento de Servicios Auteco.

DIRECTORIO TELEFÓNICO - UN REPUESTOS Y ACCESORIOS
ÁREA COMERCIAL Y ASESORES DE VENTAS

NOMBRE	CARGO	ZONA	CELULAR	CORREO ELECTRÓNICO
JIMMY HERRERA HERNANDEZ	**JEFE ZONA CENTRO**	**ZONA ORIENTE**	**310-373-90-19**	**jherrera@auteco.com.co**
JOHN JAHIVER SALAMANCA LATORRE	ASESOR COMERCIAL	BOGOTA CENTRO / NORTE	300-542-87-56	jsalamanca@auteco.com.co
JHONATAN OCAMPO CAYCEDO	ASESOR COMERCIAL	VALLE /CAUCA	312-414-22-79	jocampoc@auteco.com.co
ANDRES FELIPE BUSTAMANTE CASTAÑEDA	ASESOR COMERCIAL	META /GUAVIARE	317-556-93-20	abustamante@auteco.com.co
DAVID ANDRES RIAÑO VIDALES	ASESOR COMERCIAL	PPAL CENTRO	321-803-29-57	driano@auteco.com.co
IVAN EDUARDO FONSECA CARDENAS	ASESOR COMERCIAL	CUNDINAMARCA/BOYACA/CASANARE	318-617-72-83	ifonseca@auteco.com.co
JUAN CARLOS PIMENTEL JAIME	ASESOR COMERCIAL	SANTANDER	317-481-77-08	jcpimentel@auteco.com.co
ERWIN ALEXIS CARLOSAMA TOBAR	ASESOR COMERCIAL	CALI	313-584-47-13	ecarlosama@auteco.com.co
DANNA MARCELA HERNANDEZ BELTRAN	ASESOR COMERCIAL	TOLIMA/NEIVA	317-481-50-89	dmhernandez@auteco.com.co
CARLOS HUMBERTO TOBON RESTREPO	**JEFE ZONA NORTE**	**ANTIOQUIA**	**310-447-36-11**	**ctobon@auteco.com.co**
YEEDSANDER GUZMAN GARCIA	ASESOR COMERCIAL	BARRANQUILLA/SOLEDAD/SANTA MARTA	300-542-64-59	yguzman@auteco.com.co
MIGUEL ARTURO OSORIO RUIZ	ASESOR COMERCIAL	VALLEDUPAR/RIOHACHA /MAICAO	321-799-78-87	mosorio@auteco.com.co
ANDRES MAURICIO TORRES ALTAMIRANDA	ASESOR COMERCIAL	MONTERIA/CAUCASIA/CERETE	318-411-79-11	amtorres@auteco.com.co
RONALD JIMENEZ MONTENEGRO	ASESOR COMERCIAL	QUIBDO/ISTMINA/SUROESTE	318-618-69-62	rjimenez@auteco.com.co
LEIDY JOHANA VELASQUEZ SANCHEZ	ASESOR COMERCIAL	IBAGUE/LA DORADA/SAN SEBASTIAN DE MARIQUITA/	312-257-67-91	lvelasquez@auteco.com.co
JHON FREDDY ARIAS MEJIA	ASESOR COMERCIAL	PEREIRA/MANIZALES/ARMENIA/	318-338-40-54	jarias@auteco.com.co
NESTOR RAUL ADARVE RENDON	ASESOR COMERCIAL	MEDELLIN	310-436-26-89	nadarve@auteco.com.co
MIGUEL VELILLA	ASESOR COMERCIAL	MEDELLIN - REGIONES ANTIOQUIA	301-385-36-02	mfvelilla@auteco.com.co

SERVICIO AL CLIENTE

LINEA ÚNICA DE SERVICIO AL CLIENTE CANAL (4) 444 81 90

ATENCIÓN EN:	NOMBRE	E-MAIL
SERVICIO PAGO ANTICIPADO	JEISSON ALEXANDER ALVAREZ M.	repuestosauteco1@auteco.com.co
JEFE POSVENTA REPUESTOS	ANDREA ARROYAVE ARCILA	aarroyave@autecomobility.com
MOTO FUERA DE RUTA		motofueraderuta@auteco.com.co

AUTOTECNICA COLOMBIANA S.A.S (AUTECO S.A.S) SEDE PRINCIPAL CRA. 43 # 44-60 ITAGÜI ANT. - PBX: (4)306 81 81

Atención a clientes finales: LÍNEA GRATUITA NACIONAL - 01 800 52 00 90

EL MEJOR EQUIPO
ORIGINAL
PARA TU MOTO
TVS TYRES
CON EL RESPALDO
auteco

INDICE DE REFERENCIAS

FIGURA Nº	DESCRIPCIóN	PÁG. Nº
1	CULATA	1
2	EJE DE LEVAS	2
3	CIGÜEÑAL / PISTóN	3-4
4	CARCASA DERECHA E IZQUIERDA	5
5	CUBIERTA CLUTCH / FILTRO CENTRIFUGO	6
6	CLUTCH	7
7	CUBIERTA VOLANTE	8-9
8	SELECTOR DE CAMBIOS	10
9	PEDAL CRANK	11
10	TRANSMISIóN	12
11	CAJA FILTRO DE AIRE	13
12	SISTEMA AIRE SECUNDARIO	14
13	CARBURADOR	15-16
14	SILENCIADOR	17
15	CHASIS	18-19
16	GATO CENTRAL / GATO LATERAL / REPOSAPIE DEL.	20
17	MANUBRIO	21
18	SWICHE ENCENDIDO	22
19	PEDAL FRENO	23
20	GUARDABARRO DELANTERO / ESPIGA CENTRAL	24
21	SUSPENSIóN DELANTERA	25
22	BRAZO OSCILANTE	26
23	BOMBA FRENO Y CALIPER DELANTERO	27-28
24	GUARDABARRO TRASERO	29
25	TANQUE GASOLINA	30
26	REPOSAPIE TRASERO	31
27	FAROLA	32-33

FIGURA Nº	DESCRIPCIóN	PÁG. Nº
28	EQUIPO ELÉCTRICO	34
29	AMORTIGUADOR	35
30	VELOCÍMETRO	36
31	SILLÍN / CUBIERTAS	37-38
32	STOP	39
33	RUEDA DELANTERA	40-41
34	RUEDA TRASERA	42-43
35	HERRAMIENTA	44
36	PARTES SIN PINTAR	45
37	CALCOMANÍAS	46-47
38	LISTA DE KITS	48

ÍNDICE DE GRÁFICOS

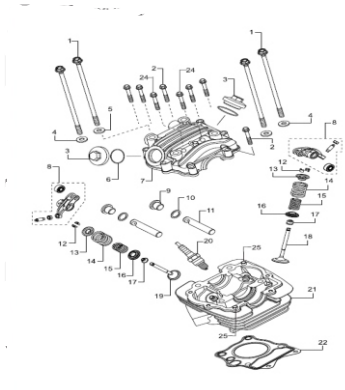	FIGURA N° 1: CULATA	PÁG. Nº. 1	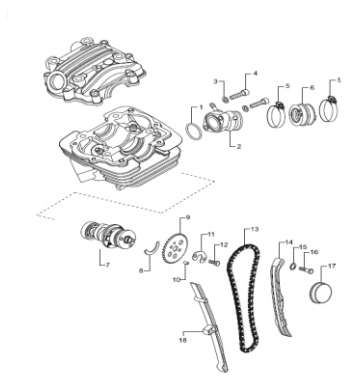	FIGURA N° 2: EJE DE LEVAS	PÁG. Nº. 2
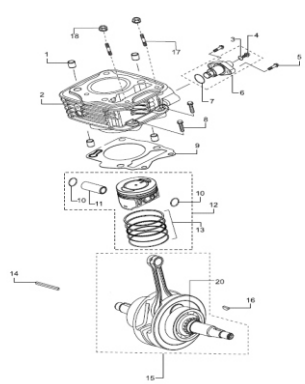	FIGURA N° 3: CIGÜEÑAL / PISTÓN (1/2)	PÁG. Nº. 3/4	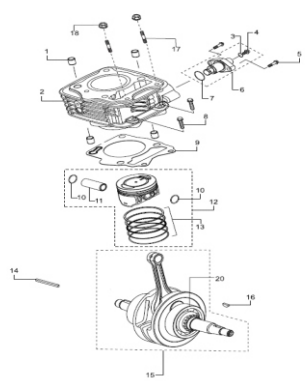	FIGURA N° 3: CIGÜEÑAL / PISTÓN (2/2)	PÁG. Nº. 4/4
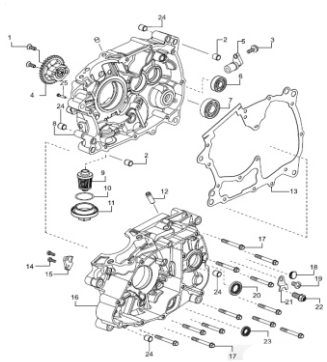	FIGURA N° 4: CARCASA DERECHA E IZQUIERDA	PÁG. Nº. 5	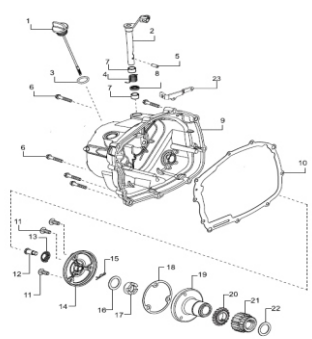	FIGURA N° 5: CUBIERTA CLUTCH / FILTRO CENTRIFUGO	PÁG. Nº. 6

ÍNDICE DE GRÁFICOS

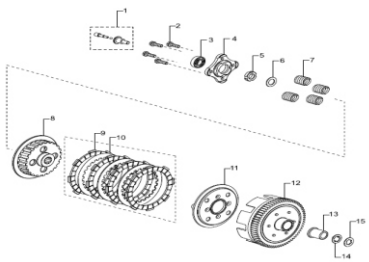	FIGURA N° 6: CLUTCH	PÁG. Nº. 7	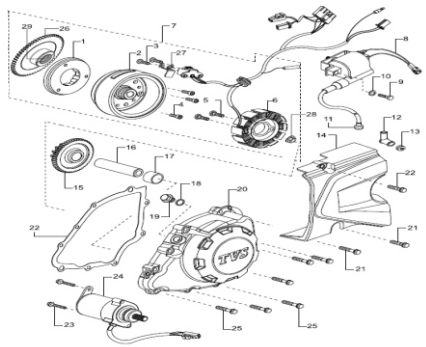	FIGURA N° 7: CUBIERTA VOLANTE (1/2)	PÁG. Nº. 8/9
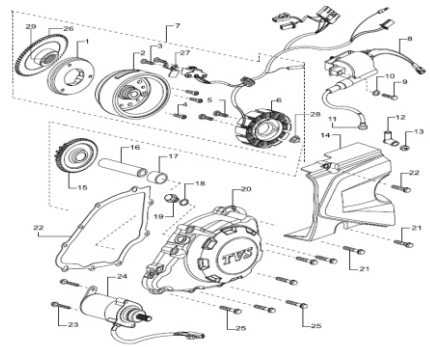	FIGURA N° 7: CUBIERTA VOLANTE (2/2)	PÁG. Nº. 9/9	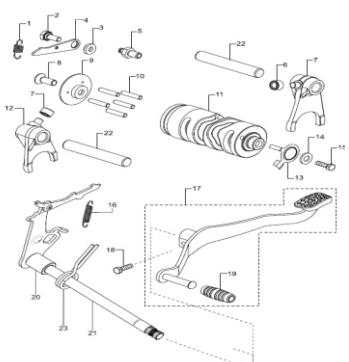	FIGURA N° 8: SELECTOR DE CAMBIOS	PÁG. Nº. 10
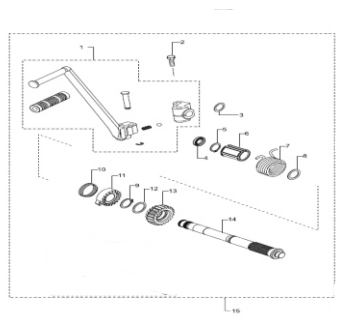	FIGURA N° 9: PEDAL CRANK	PÁG. Nº. 11	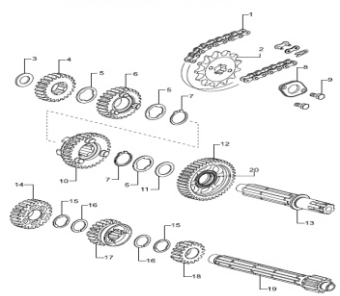	FIGURA N° 10: TRANSMISIÓN	PÁG. Nº. 12

ÍNDICE DE GRÁFICOS

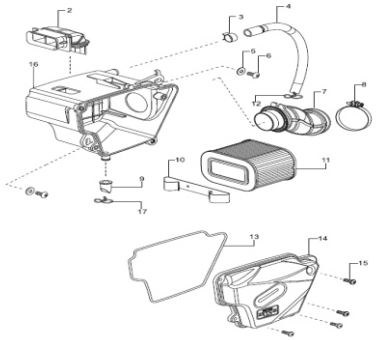	FIGURA N° 11: CAJA FILTRO DE AIRE	PÁG. Nº. 13	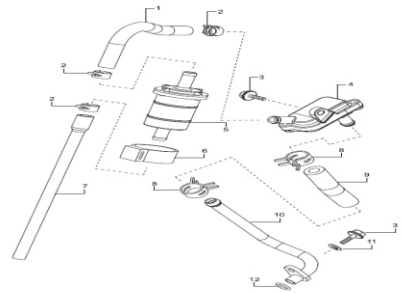	FIGURA N° 12: SISTEMA AIRE SECUNDARIO SAI	PÁG. Nº. 14
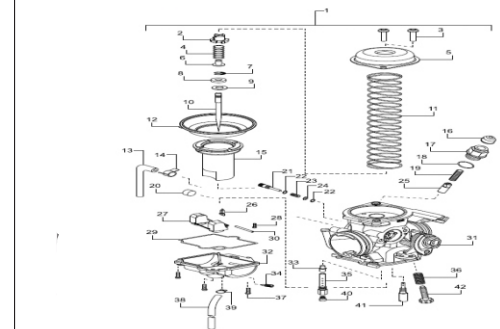	FIGURA N° 13: CARBURADOR (1/2)	PÁG. Nº. 15/16	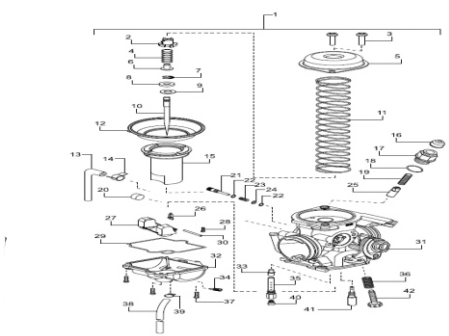	FIGURA N° 13: CARBURADOR (2/2)	PÁG. Nº. 16/16
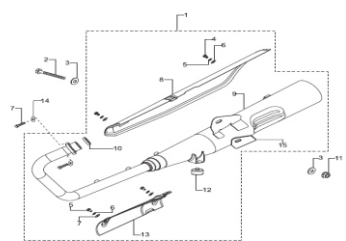	FIGURA N° 14: SILENCIADOR	PÁG. Nº. 17	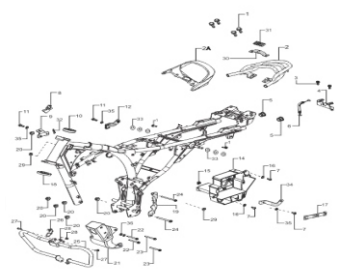	FIGURA N° 15: CHASIS (1/2)	PÁG. Nº. 18/19

ÍNDICE DE GRÁFICOS

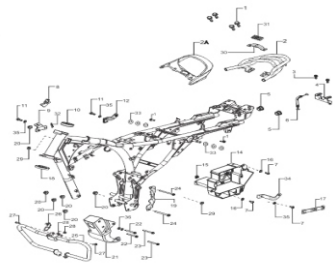	FIGURA N° 15: CHASIS (2/2)	PÁG. Nº. 19/19	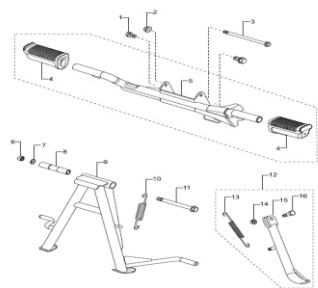	FIGURA N° 16: GATO CENTRAL / GATO LATERAL/ REPOSAPIE DEL.	PÁG. Nº. 20
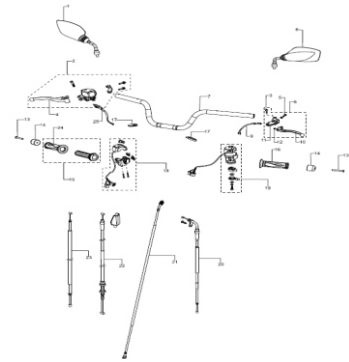	FIGURA N° 17: MANUBRIO	PÁG. Nº. 21	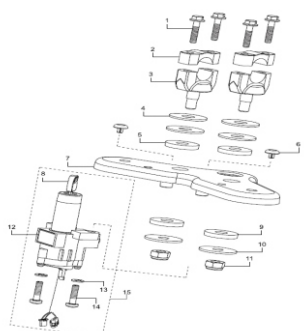	FIGURA N° 18: SWICHE ENCENDIDO	PÁG. Nº. 22
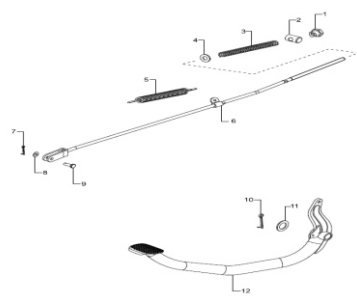	FIGURA N° 19: PEDAL DE FRENO	PÁG. Nº. 23	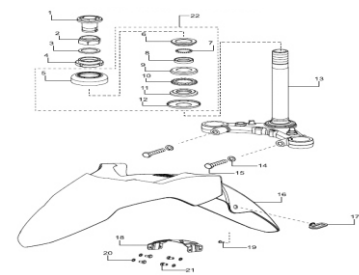	FIGURA N° 20: GUARDABARRO DELANTERO / ESPIGA CENTRAL	PÁG. Nº. 24

ÍNDICE DE GRÁFICOS

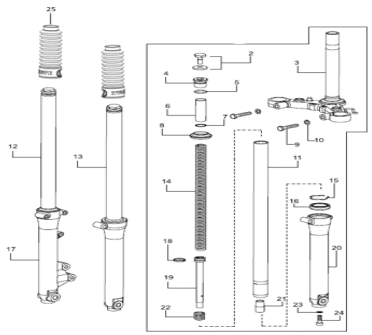	FIGURA N° 21: SUSPENSIÓN DELANTERA	PÁG. Nº. 25	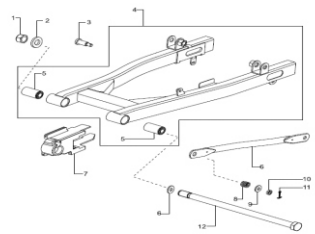	FIGURA N° 22: BRAZO OSCILANTE	PÁG. Nº. 26
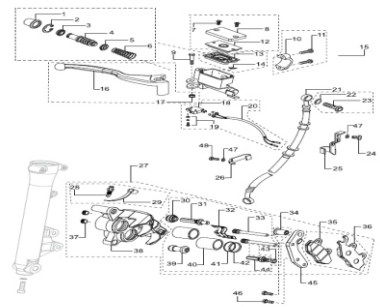	FIGURA N° 23: BOMBA FRENO Y CALIPER DELANTERO (1/2)	PÁG. Nº. 27/28	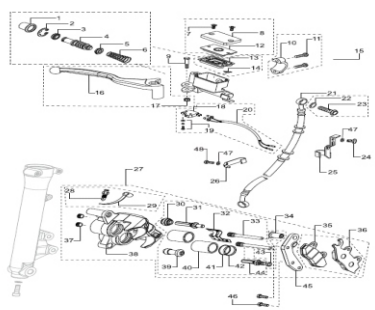	FIGURA N° 23: BOMBA FRENO Y CALIPER DELANTERO (2/2)	PÁG. Nº. 28/28
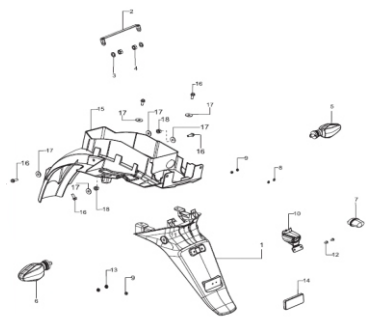	FIGURA N° 24: GUARDABARRO TRASERO	PÁG. Nº. 29	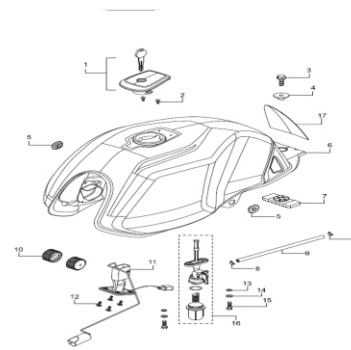	FIGURA N° 25: TANQUE DE GASOLINA	PÁG. Nº. 30

ÍNDICE DE GRÁFICOS

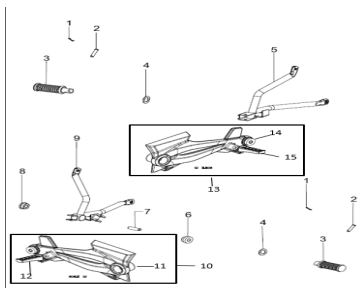	FIGURA N° 26: REPOSAPIE	PÁG. Nº. 31	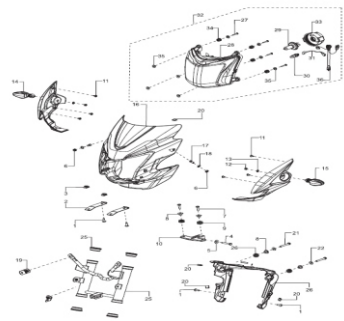	FIGURA N° 27: FAROLA (1/2)	PÁG. Nº. 32/33
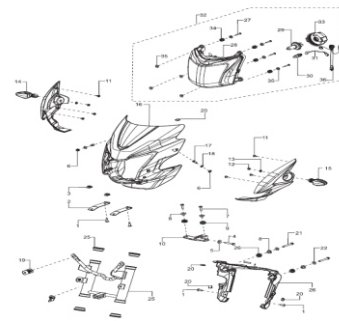	FIGURA N° 27: FAROLA (2/2)	PÁG. Nº. 33/33	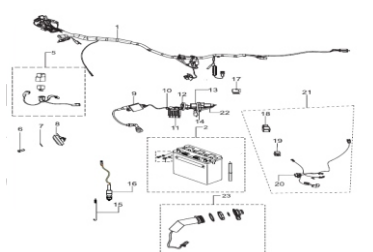	FIGURA N° 28: EQUIPO ELECTRICO	PÁG. Nº. 34
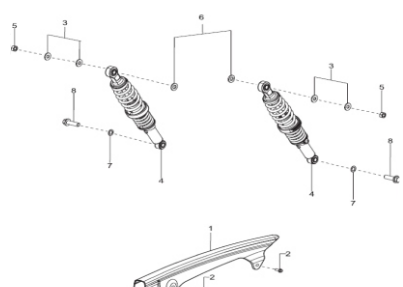	FIGURA N° 29: AMORTIGUADOR	PÁG. Nº. 35	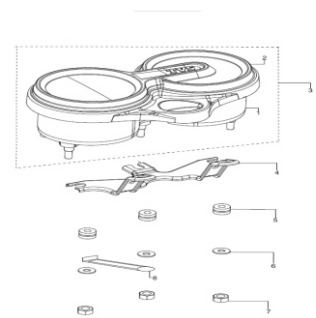	FIGURA N° 30: VELOCÍMETRO	PÁG. Nº. 36

ÍNDICE DE GRÁFICOS

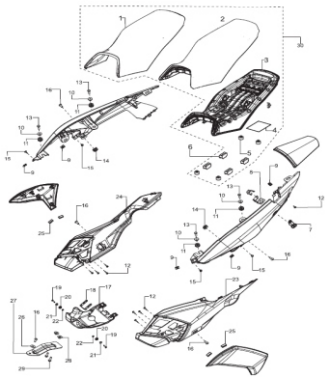	FIGURA N° 31: SILLÍN / CUBIERTAS (1/2)	PÁG. Nº. 37/38	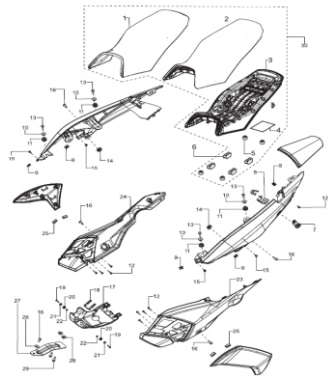	FIGURA N° 31: SILLÍN / CUBIERTAS (2/2)	PÁG. Nº. 38/38
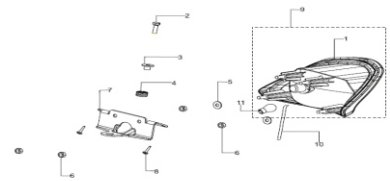	FIGURA N° 32: STOP	PÁG. Nº. 39			
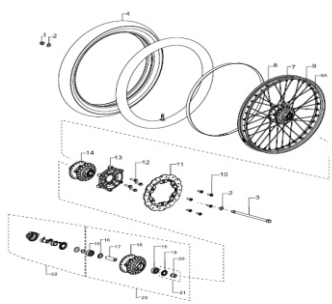	FIGURA N° 33: RUEDA DELANTERA (1/2)	PÁG. Nº. 40/41	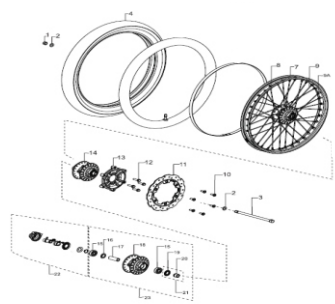	FIGURA N° 33: RUEDA DELANTERA (2/2)	PÁG. Nº. 41/41
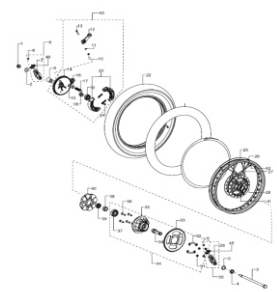	FIGURA N° 34: RUEDA TRASERA (1/2)	PÁG. Nº. 42/43			

ÍNDICE DE GRÁFICOS

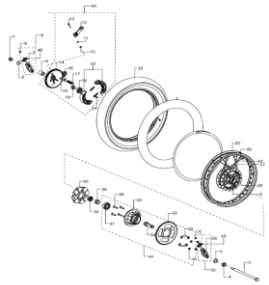	FIGURA N° 34: RUEDA TRASERA (2/2)	PÁG. Nº. 43/43	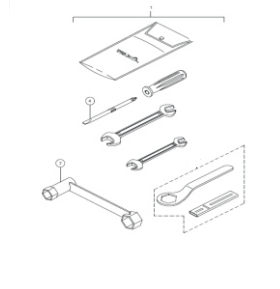	FIGURA N° 35: HERRAMIENTA	PÁG. Nº. 44	FIGURA N° 36: PARTES SIN PINTAR	PÁG. Nº. 45
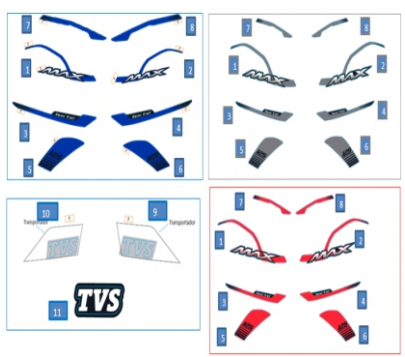	FIGURA N° 37: CALCOMANÍAS (1/2)	PÁG. Nº. 46/47	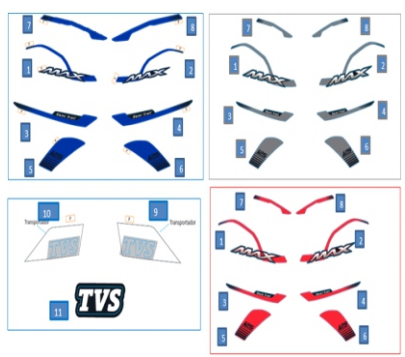	FIGURA N° 37: CALCOMANÍAS (2/2)	PÁG. Nº. 47/47		

FIGURA N° 1: CULATA

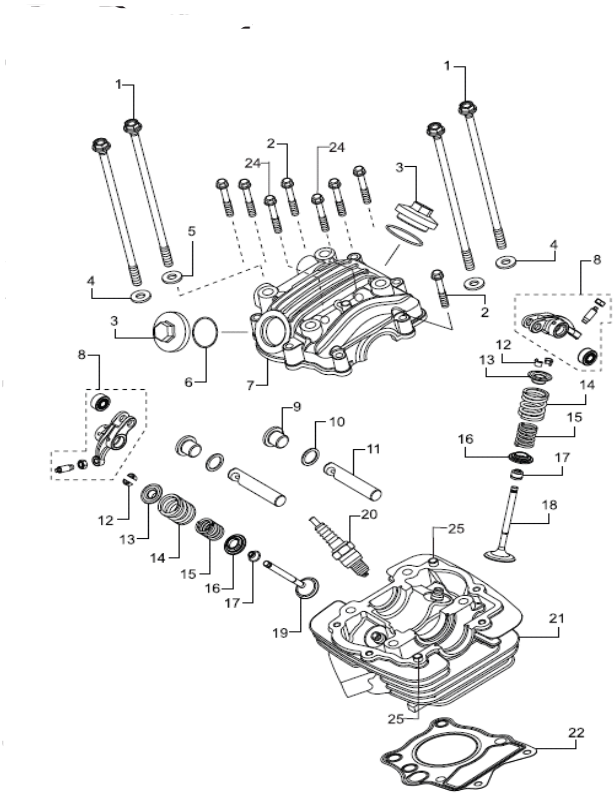

FIG. No.	PARTE No.	DESCRIPCIÓN	CANT.	OBSERVACIÓN
1	N8010310	Tornillo Culata	4	
2	M1200500	Tornillo M16x40	6	
3	R10110105D	Tapón Válvulas	2	
4	81010130	Arandela	3	
5	M1010360	Arandela Culata	1	
6	R1200490	Oring 29.5x3	2	
7	----	Tapa Culata	1	Llega con la Culata Cta.
8	R1011000	Balancín	2	
9	M1010540	Tapón Pasador Balan Adm	2	
10	M1080520	Oring Pasador 13.8x4.8	2	
11	R1010850	Pasador Balancín	2	
12	S1010320	Pin Válvula	4	
13	N2011040	Asiento Superior Válvula	2	
14	M1010580	Resorte Válvula Escape	2	
15	N3011280	Resorte Válvula Interno	2	
16	M1010610	Asiento Resorte Válvula	2	
17	M1010620	Juego Reten Válvula	2	
18	M1010550	Válvula Admisión	1	
19	M1010560	Válvula Escape	1	
20	N3011780	Bujía	1	
21	N5010890	Culata	1	
22	R3010100	Empaque Culata	1	
23	N5010970	Culata Completa	1	
24	N5200160	Tornillo Motor M6x45	2	
25	M1010090	Pin Guía 8x14	2	

FIGURA N° 2: EJE DE LEVAS

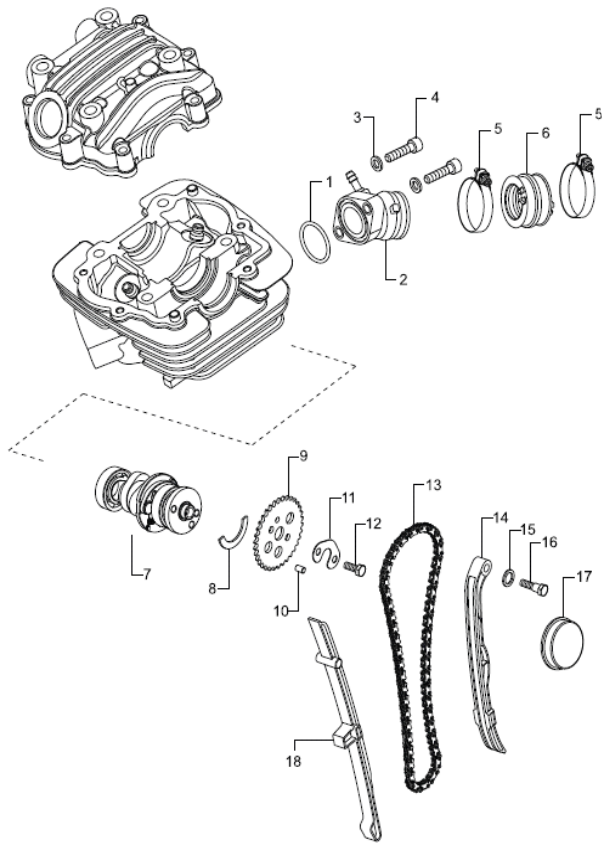

FIG. No.	PARTE No.	DESCRIPCIÓN	CANT.	OBSERVACIÓN
1	N5040700CN	Oring	1	
2	N5040800	Múltiple Admisión	1	
3	8200130	Arandela 6.5x11x1.6	2	
4	A200050	Tornillo Allen M6x25	2	
5	M1040140	Abrazadera	2	
6	N3040980	Conector Carburador	1	
7	R3010060	Eje de Levas	1	
8	M7010840	Cuña en C Árbol Levas	1	
9	R1010800	Piñón Distribución 34T	1	
10	M1010490	Pin Piñón Distribución	1	
11	M1080500	Arandela Piñón Distrib	1	
12	420452700	Tornillo M6x12	1	
13	U6010390	Cadenilla Distribución	1	
14	R1010790CN	Guía Cadenilla Tensor	1	
15	M1010360	Arandela Culata	1	
16	R1010810	Tornillo Guía de Cadena	1	
17	M7010910	Tapón Culata	1	
18	R1010780CN	Guía Cadenilla	1	

FIGURA N° 3: CIGÜEÑAL / PISTÓN (1/2)

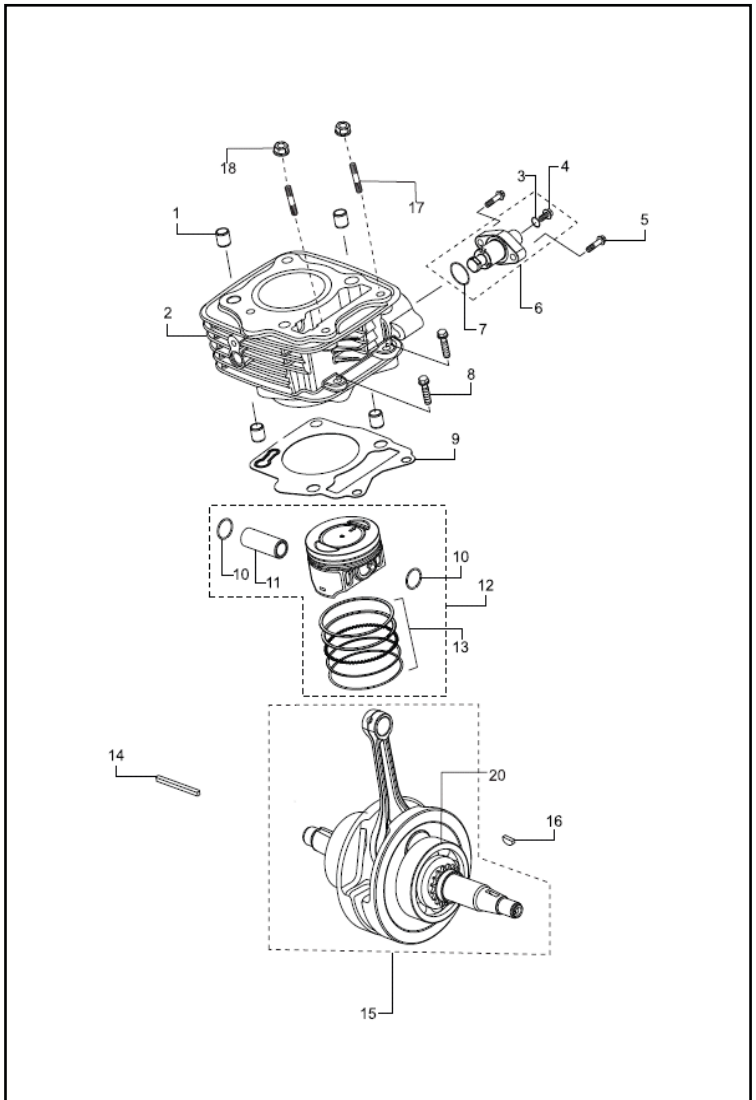

FIG. No.	PARTE No.	DESCRIPCIÓN	CANT.	OBSERVACIÓN
1	81200270	Pin	4	
2	N5010810	Cilindro	1	
3	R1321210	O-ring Tornillo Tensor	1	
4	R1321200	Tornillo Ajuste Tensor	1	
5	M1200510	Tornillo Culata M6x25	2	
6	R1010550	Tensor Cadenilla	1	
7	R1321190	O-ring Tensor Cadenilla	1	
8	M1200510	Tornillo Culata M6x25	2	
9	N5010820CN	Empaque Cilindro	1	
10	N2200340	Pin Pistón	2	
11	N2010690	Pasador Pistón	1	
12	R3020070	Kit Pistón STD	1	
12A	N5322190	Kit Pistón OS 1	1	
12B	N5322200	Kit Pistón OS 2	1	
13	N5322160	Kit Anillos STD	1	
13A	N5322160	Kit Anillos 5700	1	
13B	N5322180	Kit Anillos 5700	1	
14	N4080290	Cuña Cigüeñal 4x4x15	1	
15	N8020190A	Cigüeñal	1	
16	420702000	Cuña Cigüeñal	1	

FIGURA N° 3: CIGÜEÑAL / PISTÓN (2/2)

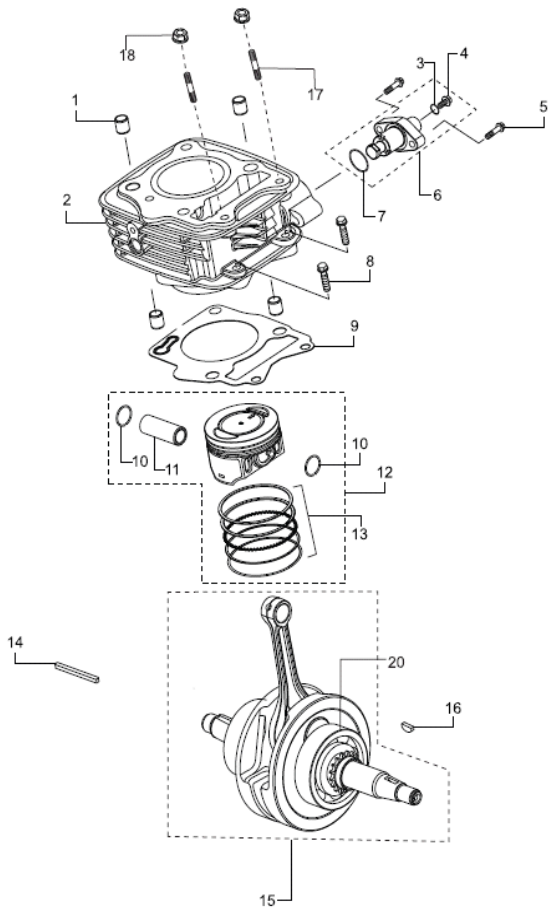

FIG. No.	PARTE No.	DESCRIPCIÓN	CANT.	OBSERVACIÓN
17	M1200780	Tornillo Culata	2	
18	M1200900	Tuerca Con Pestaña M6	2	
19	N5322130	Kit Cilindro Pistón	1	
20	R1200120	Rodamiento 25x62x17 6305	2	
21	R3320540	Kit Biela	1	
22	M7321800	Pistón O/S	1	

FIGURA N° 4: CARCASA DERECHA E IZQUIERDA

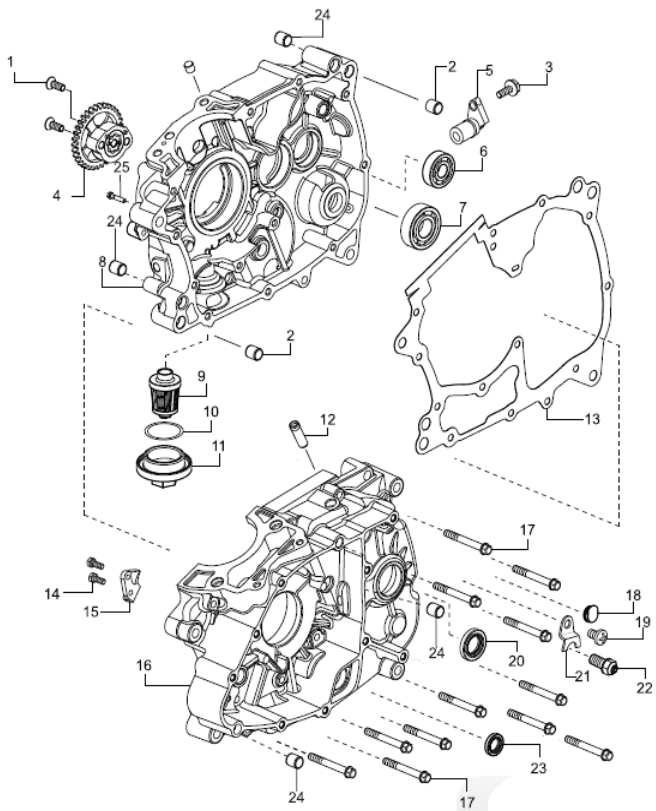

FIG. No.	PARTE No.	DESCRIPCIÓN	CANT.	OBSERVACIÓN
1	N5200500	Tornillo M6x25	2	
2	S1200270	Pin Guía Motor	2	
3	M1200520	Tornillo M6x16	1	
4	N4080280	Bomba Aceite	1	
5	N5030370	Pin Carcasa	1	
6	420602000	Balinera 12x32x10	1	
7	N2200150	Balinera 17x40x12	1	
8	N5030350	Carcasa Central Derecha	1	
9	N3080290	Filtro Aceite	1	
10	R1200490	Oring 29.5x3	1	
11	R1011010	Tapón Filtro Aceite	1	
12	N2080920	Conector Manguera de Desfogue	1	
13	R3030080CN	Empaque Centro Motor	1	
14	420462700	Tornillo M6x20	2	
15	N5081320	Guía Trinquete Crank	1	
16	N5322210	Carcasa Central Izquierda	1	
17	N2200450	Tornillo Hexágono M6x15	12	
18	N8080410	Guardapolvo Carcasa Piñón	1	
19	0332028	Tornillo M5x8	1	
20	T4080540	Reten Salida 17x29x5	1	
21	N8060010	Platina Sensor Cambios	1	
22	N8060340	Swiche Neutra	1	
23	N2081720	Retenedor Eje de Cambios	1	
24	74010	Pin Guía	4	
25	M1200510	Tornillo Culata M6x25	1	

FIGURA N° 5: CUBIERTA CLUTCH / FILTRO CENTRIFUGO

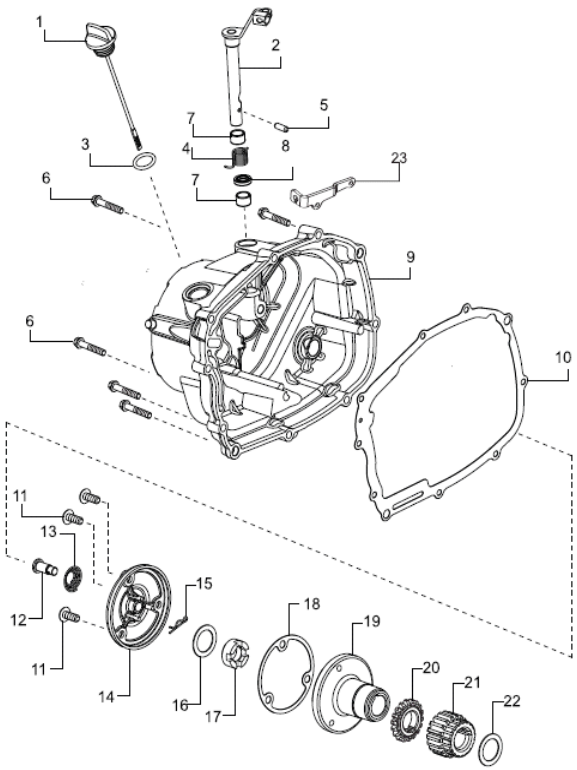

FIG. No.	PARTE No.	DESCRIPCIÓN	CANT.	OBSERVACIÓN
1	N1080110	Tapón Medidor Nivel Aceite	1	
2	N5070350	Leva Clutch Carcasa	1	
3	51200860	O Ring	1	
4	M7070380	Resorte Leva Clutch	1	
5	M7200500	Pin	1	
6	N5200170	Tornillo M6x35	10	
7	M7200510	Canastilla 12x15x10	2	
8	M7200490	Reten Leva 12x18x4	1	
9	N3030420	Cubierta Clutch	1	
10	N4030360CN	Empaque Cubierta Clutch	1	
11	332228	Tornillo M6x16	3	
12	N5081240	Pin Filtro Aceite	1	
13	N5081230	Resorte Baipás	1	
14	N5081200	Tapa Filtro Centrifugo	1	
15	N5081250	Pin Seguridad D7	1	
16	N5070110	Arandela Clutch	1	
17	N5200710	Tuerca Cigüeñal	1	
18	N5081220	Empaque Filtro Centrifugo	1	
19	N5081170	Filtro Centrifugo	1	
20	N4080220	Piñón Bomba Aceite	1	
21	N4080300	Piñón Cigüeñal	1	
22	N5081430	Arandela Clutch	1	
23	N5070330	Platina Guía Cable Clutch	1	

FIGURA N° 6: CLUTCH

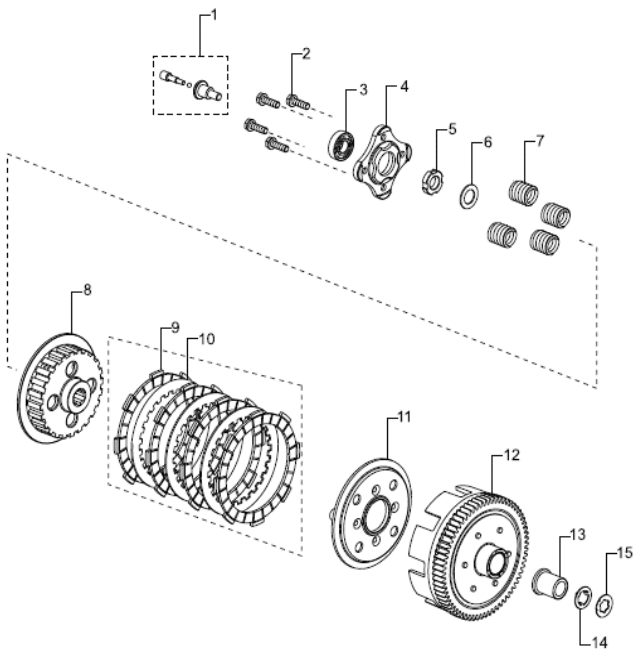

FIG. No.	PARTE No.	DESCRIPCIÓN	CANT.	OBSERVACIÓN
1	N5070240	Empujador Clutch Completo	1	
2	N2200500	Tornillo M6x25	4	
3	N2200400	Balinera 12x28x8	1	
4	N5070410	Platina Base Porta Resortes	1	
5	N4200040	Tuerca Clutch	1	
6	N5070110	Arandela Clutch	1	
7	N5070470	Resorte Clutch	4	
8	N5070360	Portadiscos Clutch	1	
9	N5322240	Discos de Clutch	4	Empaque x 1 Unidad
10	N5322250	Separadores Discos Clutch	3	Empaque x 1 Unidad
11	N5070390	Presionador Discos Clutch	1	
12	N4080319	Corona Clutch	1	
13	N6080350	Buje Corona Clutch	1	
14	N8081130	Arandela Seguridad	1	
15	N4080430	Arandela Piñón	1	

FIGURA N° 7: CUBIERTA VOLANTE (1/2)

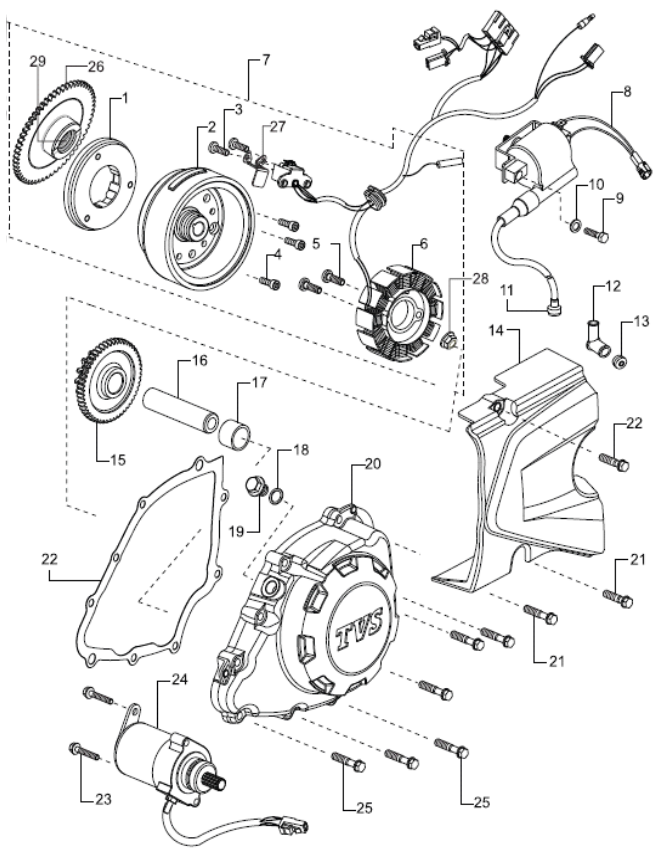

FIG. No.	PARTE No.	DESCRIPCIÓN	CANT.	OBSERVACIÓN
1	R1060110	Clutch de una Vía	1	
2	N5321840	Volante	1	
3	331708	Tornillo M5x12	2	
4	M1200790	Tornillo Hexagonal M6x16	3	
5	M1200820	Tornillo Est. M6x25	2	
6	N5321830	Plato de Bobinas	1	
7	N3060340	Volante Completo	1	
8	N3060370	Bobina de Alta	1	
9	420462700	Tornillo M6x20	2	
10	335608	Arandela 6.5x16x1.2	2	
11	R1060200	Cable Bobina de Alta	1	
12	N3060150	Capuchón de Bujía	1	
13	M1060110	Guardapolvo Bujía	1	
14	N5081420CN	Cubierta Piñón	1	
14A	N4080170	Cubierta Piñón	1	
15	R1080550	Piñón Bendix Arranque	1	
15A	R1081000	Piñón Arranque	1	
16	M1080430	Eje Motor Arranque	1	
17	M1080490	Buje Piñón Bendix	1	
18	M1080420	Retenedor Tapón de Aceite	1	
19	N2081680	Tornillo Tapón	1	
20	N3030440	Tapa Volante	1	
21	M1200510	Tornillo Culata M6x25	2	
22	N3030460	Empaque Tapa Volante	2	
23	M1200520	Tornillo M6x16	2	

FIGURA N° 7: CUBIERTA VOLANTE (2/2)

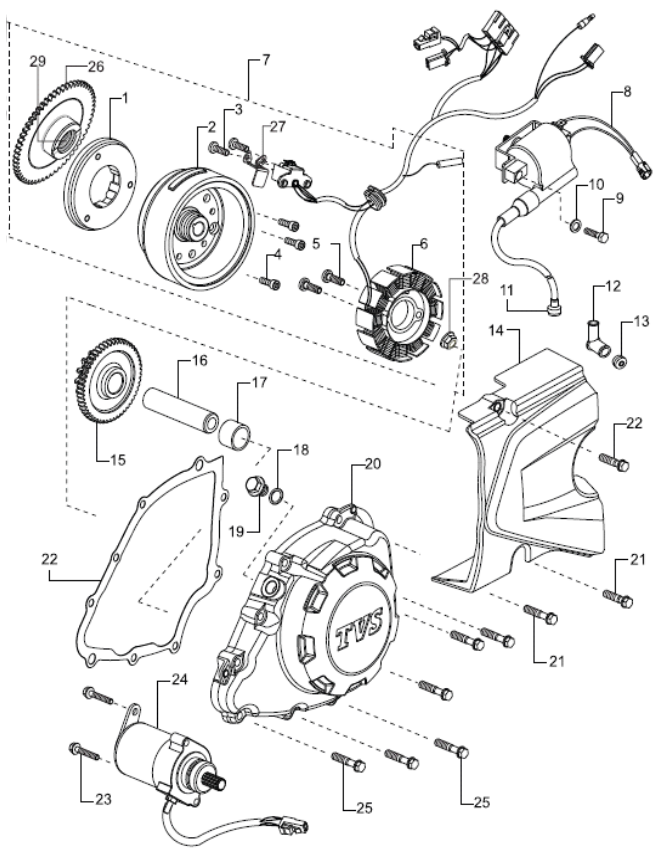

FIG. No.	PARTE No.	DESCRIPCIÓN	CANT.	OBSERVACIÓN
24	N4060080	Motor Arranque	1	
25	M1200470	Tornillo M6x30	9	
26	R1080990	Piñón Arranque	1	
27	N5081450	Platina Guía	1	
28	M1200770	Tuerca M12x1.25	1	
29	R1200090	Balinera	1	

FIGURA N° 8: SELECTOR DE CAMBIOS

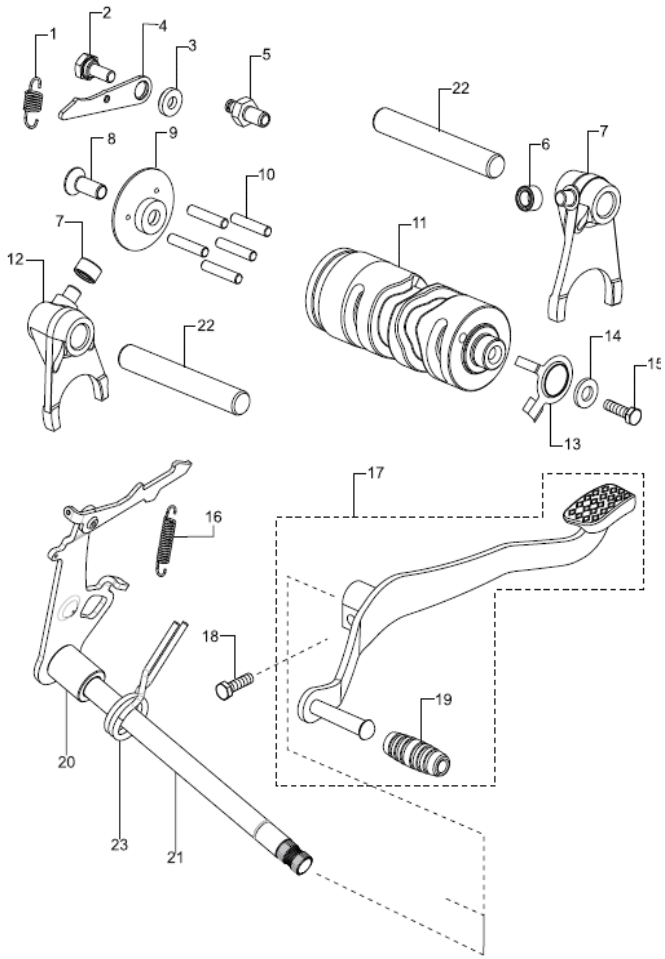

FIG. No.	PARTE No.	DESCRIPCIÓN	CANT.	OBSERVACIÓN
1	N5080930	Resorte Tope Cambios	1	
2	331320	Tornillo Tope Selector	1	
3	8200300	Arandela Tornillo Tope	1	
4	N5080910	Tope Selector Cambios	1	
5	N5080920	Tope Eje Cambios	2	
6	N2081570	Buje Garra Cambios	2	
7	N5080280	Horquilla de Cambios	1	
8	332228	Tornillo M6x16	1	
9	3040013	Arandela Selector de Cambios	1	
10	3044034	Pin Estrella Selector	5	
11	N5080909	Selector de Cambios	1	
12	N5080290	Horquilla de Cambios	1	
13	N5080620	Arandela De Contacto	1	
14	N5080940	Arandela 6.5x18x2	1	
15	420452700	Tornillo M6x12	1	
16	N2080500	Resorte Garra Cambios	1	
17	N4080250	Pedal Cambios	1	
18	420462700	Tornillo M6x20	1	
19	N2081740	Caucho Pedal Cambios	1	
20	N2080970	Buje Eje de Cambios	1	
21	N8080530	Eje Cambios	1	
22	N5080270	Eje De Garras	2	
23	N2081170	Resorte Eje Cambios	1	

FIGURA N° 9: PEDAL CRANK

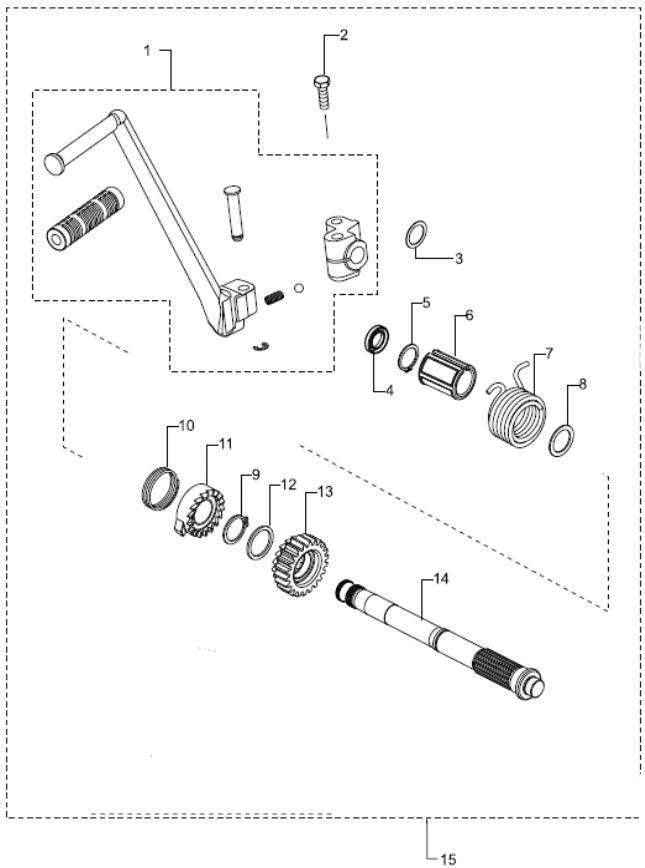

FIG. No.	PARTE No.	DESCRIPCIÓN	CANT.	OBSERVACIÓN
1	N1080090	Pedal Crank Completo	1	
2	S1101250	Tornillo M8x35	1	
3	K3200880	Arandela 17x24x0.5	1	
4	51200490	Reten	1	
5	330164	Arandela de Seguridad	1	
6	N5081280	Guía Resorte Trinq. Crank	1	
7	N5081370	Resorte Crank	1	
8	335024	Arandela 17x24x1	1	
9	330174	Pin Seguridad	1	
10	N5081360	Resorte Trinquete	1	
11	N5081330	Trinquete Piñón Crank	1	
12	N5200140	Arandela Crank 20x25x1.5	1	
13	N5080810	Piñón Crank	1	
14	N4080140	Eje Crank	1	
15	N5322270	Eje Crank Completo	1	

FIGURA N° 10: TRANSMISIÓN

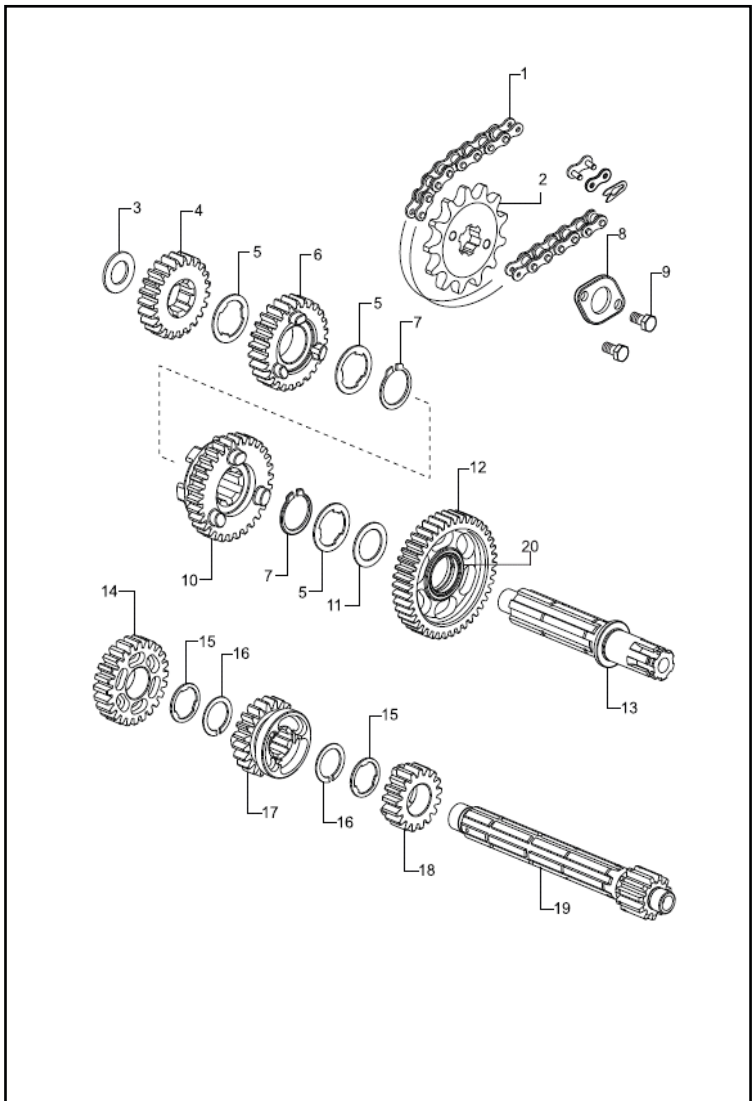

FIG. No.	PARTE No.	DESCRIPCIÓN	CANT.	OBSERVACIÓN
1	N5111940	Cadena 116 L	1	
2	N3080040	Piñón Salida 14D	1	
3	N5200080	Arandela Caja 13x22x1.5	1	
4	N5080170	Piñón 4ta Salida 23D	1	
5	N2080330	Arandela 2da/3ra	3	
6	N5080150	Piñón 3ra Salida 26D	1	
7	330174	Pin Seguridad	2	
8	N3080250	Arandela Pin Piñón Salida	1	
9	M1200940	Tornillo Piñón de Salida M5x10	2	
10	N8080810	Piñón 2da Salida 30D	1	
11	335024	Arandela 17x24x1	1	
12	N5080110	Piñón 1ra Salida 36D	1	
13	N5080100	Eje Salida	1	
14	N5080160	Piñón 4ta Clutch 24D	1	
15	N5200110	Arandela Caja 17x12x1	2	
16	N5200130	Pin Seguridad 17x1.2	2	
17	N5080140	Piñón 3ra Clutch 21D	1	
18	N8080800	Piñón 2da Clutch 17D	1	
19	N8080560	Eje Clutch	1	
20	N5080060	Buje Piñón 2Da Eje Sec.	1	
21	N5322220	Kit Arrastre	1	

FIGURA N° 11: CAJA FILTRO DE AIRE

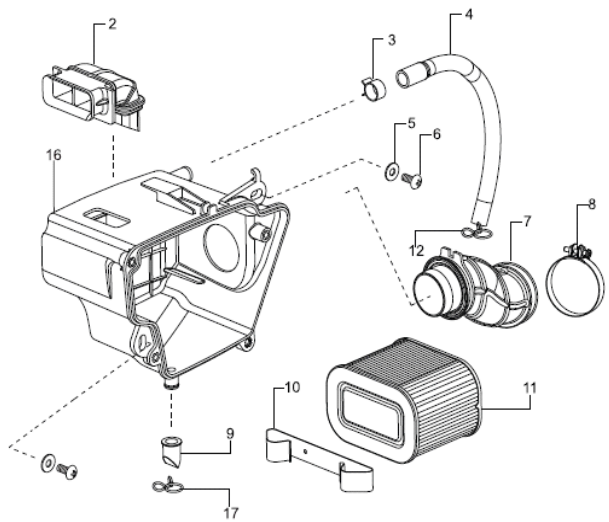

FIG. No.	PARTE No.	DESCRIPCIÓN	CANT.	OBSERVACIÓN
2	N5040720	Conducto Desfogue	1	
3	K140820	Seguro de Manguera	1	
4	N8041490	Manguera Válvula	1	
5	335608	Arandela 6.5x16x1.2	2	
6	332275	Tornillo M6x16	2	
7	N5040790	Conector Filtro Aire	1	
8	N2040490	Abrazadera Conector Filtro	1	
9	P6040110	Manguera Drenaje	1	
10	N2041690	Pinza Caja Filtro	1	
11	R3040130CN	Elemento Filtro Aire	1	
12	R1140440	Abrazadera Manguera Diam. 13	1	
13	N5040680CN	Empaque Tapa Filtro	1	
14	N5040660CN	Tapa filtro Aire	1	
15	M1200660	Tornillo M5x16	4	
16	N5040670CN	Caja Filtro Aire Sola	1	
17	N2041150	Seguro de Manguera	1	

FIGURA N° 12: SISTEMA AIRE SECUNDARIO SAI

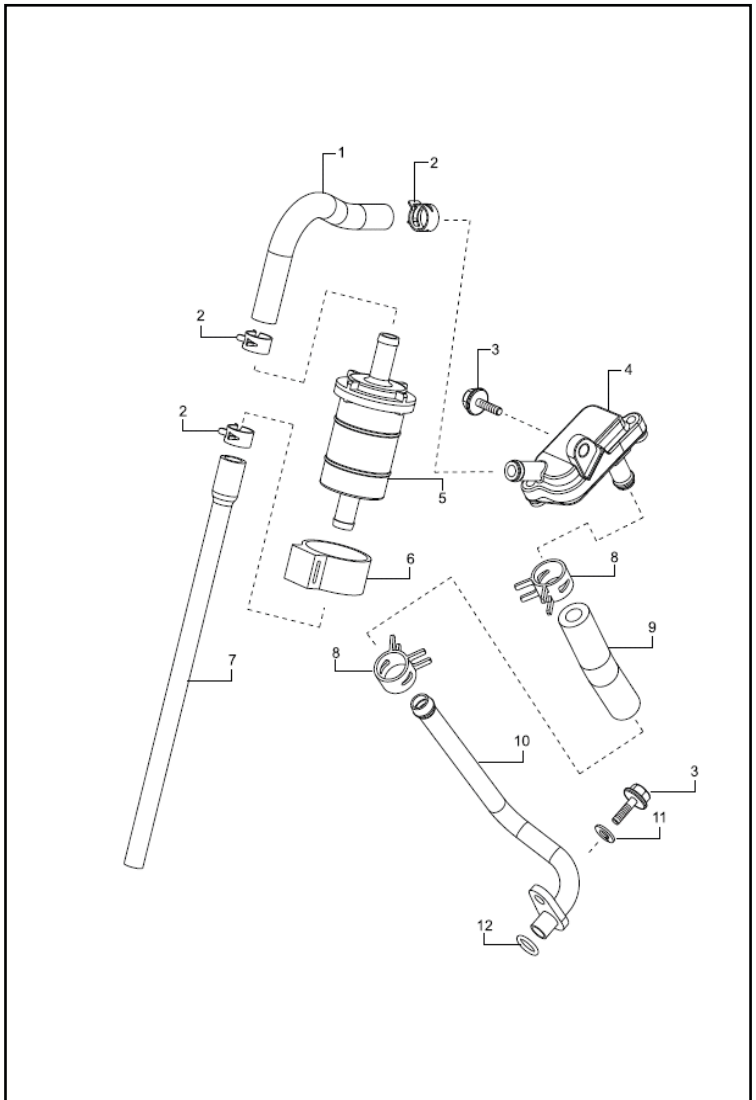

FIG. No.	PARTE No.	DESCRIPCIÓN	CANT.	OBSERVACIÓN
1	P1040200	Manguera Filtro/SAI	1	
2	R2040400	Abrazadera	3	
3	M1200520	Tornillo M6x16	2	
4	P1040170	Válvula Inyección SAI	1	
5	N9041670	Filtro SAI	1	
6	P1040220	Caucho Válvula Gases	1	
7	N5040650	Manguera Inyect/Conec	1	
8	N8040350	Abrazadera Inyección De Aire	2	
9	M7040060	Manguera Inyect/Filtro	1	
10	N5040750CN	Pipeta Inyector Aire	1	
11	P1200050	Arandela 6.5	1	
12	N8040340	Oring	1	

FIGURA N° 13: CARBURADOR (1/2)

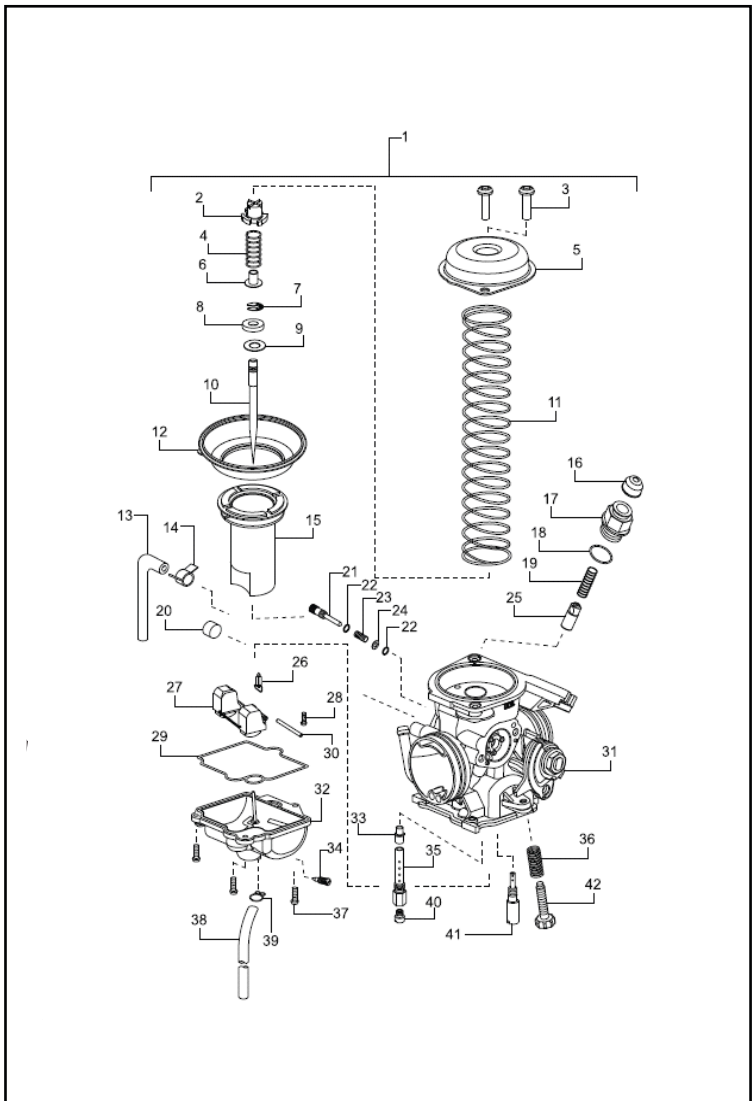

FIG. No.	PARTE No.	DESCRIPCIÓN	CANT.	OBSERVACIÓN
1	N5040810	Carburador	1	
1A	N5040950	Carburador	1	Versión Actual 2021
2	N2321800	Tapón Cortina	1	
3	M1040900	Tornillo	1	
4	N5321810	Resorte	1	
5	N8321800	Cubierta Diafragma	1	
6	K6320870	Platina Reten	1	
7	N5321900	O Ring	1	
8	N5322090	Pin Aguja	1	
9	N5321820	Arandela	1	
10	N5321890	Aguja Cortina Carburador	1	
11	N5321800	Resorte Carburador	1	
12	N5321780	Diafragma Carburador	1	
13	N5321920	Manguera Carburador	1	
14	M7041030	Abrazad. Mang. Desf. Filtro	1	
15	N5321790	Cortina Carburador	1	
16	M1040570	Tapón Caucho Cable Choke	1	
17	M1040390	Conexión Cable Choke	1	
18	M1040870	O-Ring Válvula Chocke	1	
19	N5321970	Resorte	1	
20	N5322060	O Ring	1	
21	N5322050	Tornillo Aire Carburador	1	
22	N5322080	O Ring	2	
23	N5322020	Resorte	1	
24	M1040420	Arandela Aguja Aire	1	

FIGURA N° 13: CARBURADOR (2/2)

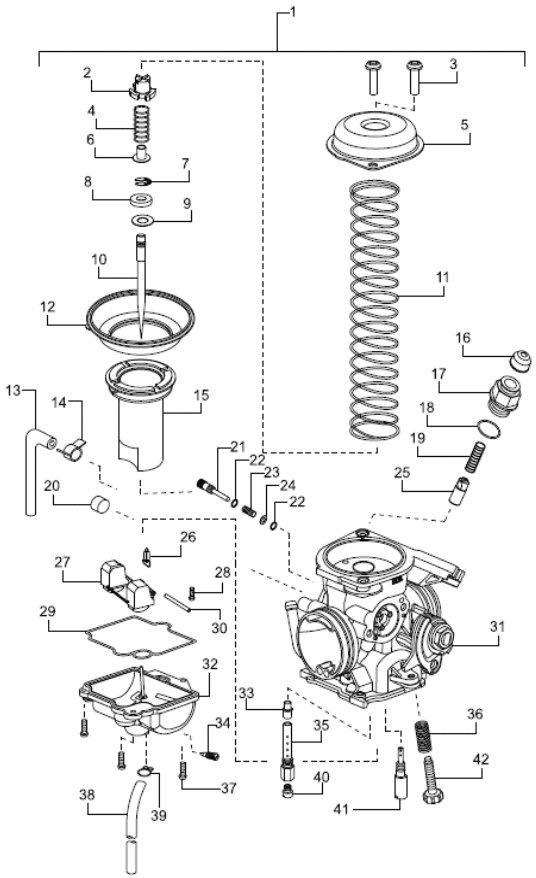

FIG. No.	PARTE No.	DESCRIPCIÓN	CANT.	OBSERVACIÓN
25	N5321930	Conector Choke	1	
26	M1040270	Aguja Flotador Carb.	1	
27	M1040340	Flotador de Carburador	1	
28	M1040280	Tornillo Flotador	1	
29	N5322070	O Ring	1	
30	M1040290	Flotador (Pin de Pasador)	1	
31	N5322040	Leva Acelerador	1	
32	N5321910	Taza Carburador	1	
33	N5321870	Difusor	1	
34	N2320310	Tornillo Drenaje	1	
35	N5321880	Boquerel Mínimas	1	
36	N5321960	Resorte	1	
37	G4320290	Tornillo Taza	3	
38	N5322010	Manguera Drenaje	1	
39	N5322100	Abrazadera	1	
40	M1040320	Boquerel Altas	1	
41	N9321230	Boquerel	1	
42	M1040460	Tornillo de Mínimo (Ralentí)	1	

FIGURA N° 14: SILENCIADOR

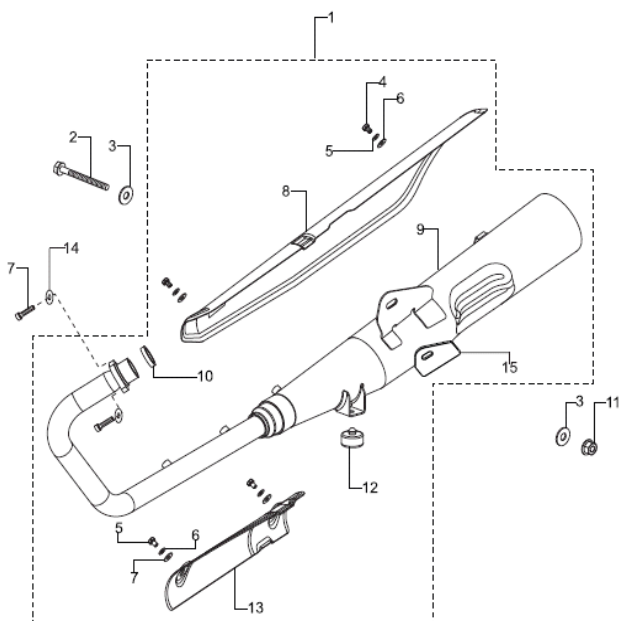

FIG. No.	PARTE No.	DESCRIPCIÓN	CANT.	OBSERVACIÓN
1	N5050760	Silenciador Completo	1	
1A	N5051070	Silenciador Completo	1	Actual Versión 2021
2	N8200040	Tornillo Pasador Motor M8x65	1	
3	G5200280	Arandela 8.5x25x2	2	
4	331688	Tornillo M6x8	4	
5	P1200050	Arandela 6.5	4	
6	335608	Arandela 6.5x16x1.2	4	
7	A200050	Tornillo Allen M6x25	2	
8	N5223130	Protector Silenciador	1	Sin Logo
8A	N5226470	Protector Silenciador	1	Con Logo
9	N5050770	Silenciador Solo	1	
9A	N5051000	Silenciador Solo	1	Actual Versión 2021
10	T4050180	Empaque Silenciador	1	
11	334548	Tuerca M8	1	
12	K130190	Anti vibrante Silenciador	1	
13	N5050800	Protector Tubo Escape	1	
14	P1200050	Arandela 6.5	2	
15	N5228420	Anti vibrante	1	

FIGURA N° 15: CHASIS (1/2)

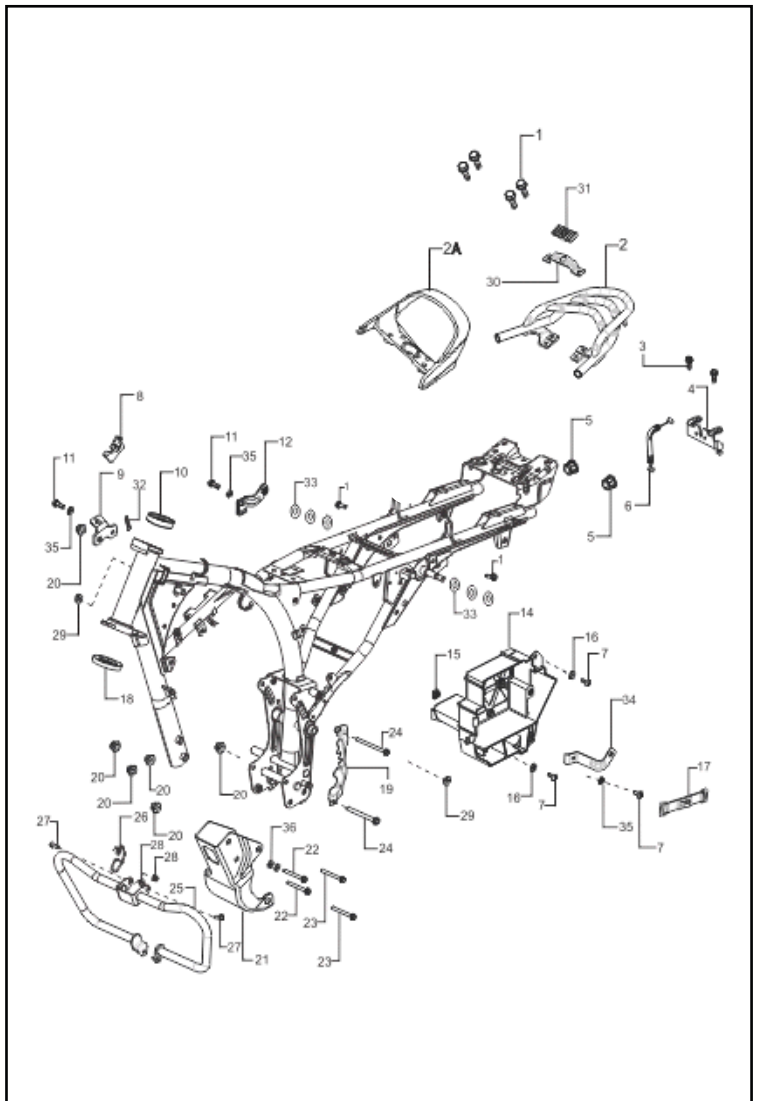

FIG. No.	PARTE No.	DESCRIPCIÓN	CANT.	OBSERVACIÓN
1	M1200480	Tornillo M8x25	6	
2	N5228820	Agarradera Trasera	1	
2A	N5226070	Agarradera Trasera	1	Versión Actual 2021
3	N3200220	Tornillo M6x1.25x16	2	
4	N8216030	Chapa Sillín	1	
5	N3120410	Tapón Chasis	2	
6	N8170310	Cable Seguro Sillín	1	
7	332275	Tornillo M6x16	3	
8	N5122760	Platina Soporte Bobina	1	
9	N3121060	Soporte Swiche Stop	1	
10	51125290	Cuna Superior Dirección	1	
11	420464700	Tornillo M6x16	2	
12	N9120770	Platina Tapa Lat. Derecha	1	
14	N8122830	Caja Batería	1	
15	51200700	Tuerca Pastilla	1	
16	335608	Arandela 6.5x16x1.2	2	
17	N3160060	Correa Batería	1	
18	K3100590	Cuna Inferior Dirección	1	
19	N8122890	Cubierta Carter ES	1	
20	M1200890	Tuerca M8x1.2	6	
21	N8124480	Soporte Motor Delantero	1	
22	N8200030	Tornillo Pasador Motor M8x75	2	
23	N3200100	Tornillo Pasador Motor M8x65	2	
24	331278	Tornillo Pasador Motor M8x115	2	
25	N3220800	Defensa	1	

FIGURA N° 15: CHASIS (2/2)

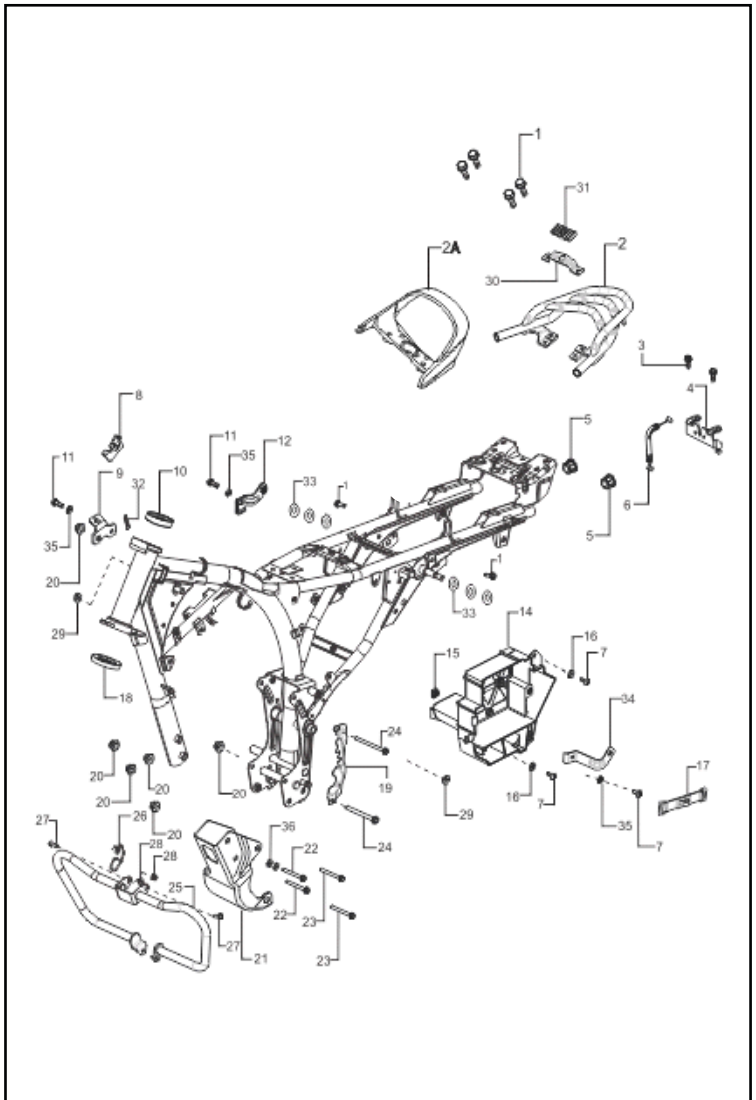

FIG. No.	PARTE No.	DESCRIPCIÓN	CANT.	OBSERVACIÓN
26	N5122590CN	Guía Cable Velocímetro	1	
27	5200380	Tornillo M8x20	2	
28	M1200890	Tuerca M8x1.2	2	
29	P150270	Antivibrante	2	
30	N5123090	Soporte Motor Trasero	1	
31	N9140530	Caucho Tanque Gasolina	1	
32	S1125320	Guía de Manguera de Ventilación	1	
33	335538	Arandela 12.5x22x2.3	6	
34	N5122950	Platina Soporte Cubierta	1	
35	P1200050	Arandela 6.5	3	
36	5200400	Arandela 8.5x20x2	2	

FIGURA N° 16: GATO CENTRAL / GATO LATERAL/ REPOSAPIE DEL.

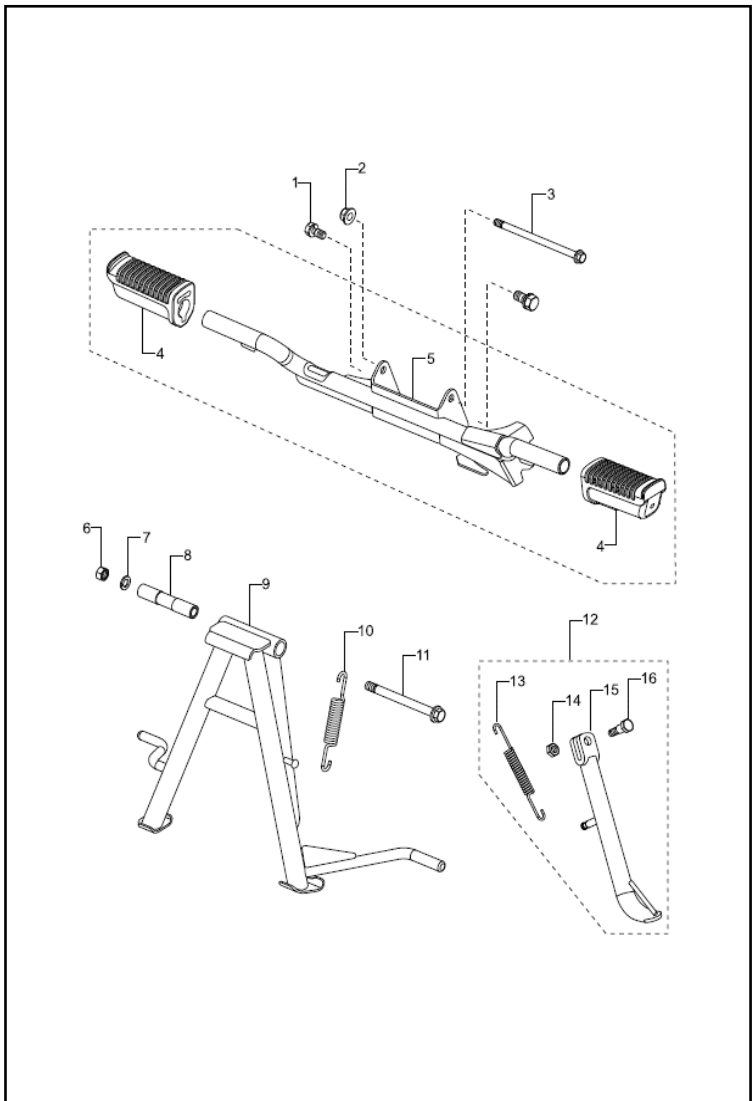

FIG. No.	PARTE No.	DESCRIPCIÓN	CANT.	OBSERVACIÓN
1	331058	Tornillo M8x16	2	
2	M1200890	Tuerca M8x1.2	1	
3	331278	Tornillo Pasador Motor M8x115	1	
4	N6120440	Caucho Reposa pie	2	
5	N5122970	Reposa pie Delantero	1	
6	334038	Tuerca M10	1	
7	330328	Arandela M10	1	
8	N3121540	Buje Parador Central	1	
9	N9121890	Gato Central	1	
10	N3120860	Resorte Gato Central.	1	
11	N8200050	Eje Gato Central	1	
12	N8320080	Gato lateral Completo	1	
13	N8121890	Resorte Gato Lateral	1	
14	334548	Tuerca M8	1	
15	N8121730	Gato Lateral Solo	1	
16	N9200010	Tornillo Gato Lateral M8x1.25x30	1	
17	N5122880	Soporte Reposa pie Delantero	1	

COMPRA SIEMPRE
REPUESTOS ORIGINALES TVS
CON EL RESPALDO DE AUTECO
CAMBIAMOS
PARA DARTE MÁS
auteco
TVS

FIGURA N° 17: MANUBRIO

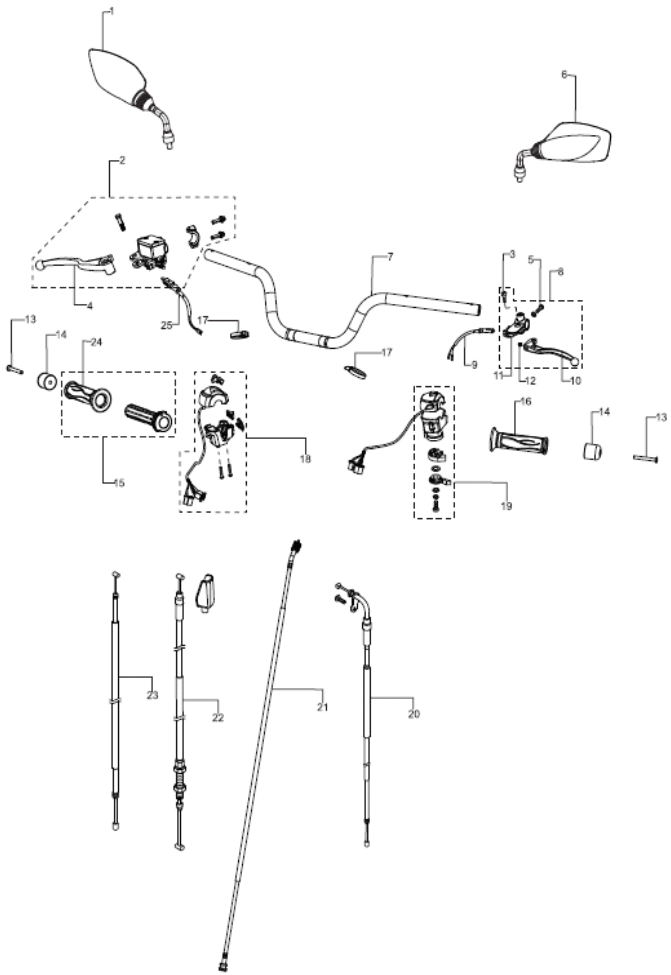

FIG. No.	PARTE No.	DESCRIPCIÓN	CANT.	OBSERVACIÓN
1	N3220640	Espejo Derecho	1	
2	N9111140	Bomba Freno Delantera	1	
3	N3150280	Tornillo M5	1	
4	N9150720	Leva de Freno	1	
5	N5150140	Tornillo M6x33	1	
6	N3220630	Espejo Izquierdo	1	
7	N4150170	Manubrio	1	
8	N9150440	Leva Clutch Completa	1	
9	N9160910	Swiche Clutch	1	
10	N9150520	Leva Clutch	1	
11	N9150450	Soporte Leva Izquierdo	1	
12	415021000	Tuerca M5	1	
13	M1201060	Tornillo M6x50	2	
14	M1150450	Buje Manubrio	2	
15	N3150750	Manilar Acelerador Completo	1	
16	N3150740	Manilar Izquierdo	1	
17	N3160310	Abrazadera de Ramal	2	
18	N5160750	Comando Derecho	1	
19	N5160710	Comando Izquierdo	1	
20	N5170120	Cable Acelerador	1	
21	M7170130	Cable Velocímetro	1	
22	N5170140	Cable Clutch	1	
23	N5170130	Cable Choke	1	
24	N4150210	Manilar Acelerador Solo	1	
25	N9161070	Swiche Stop	1	

FIGURA N° 18: SWICHE ENCENDIDO

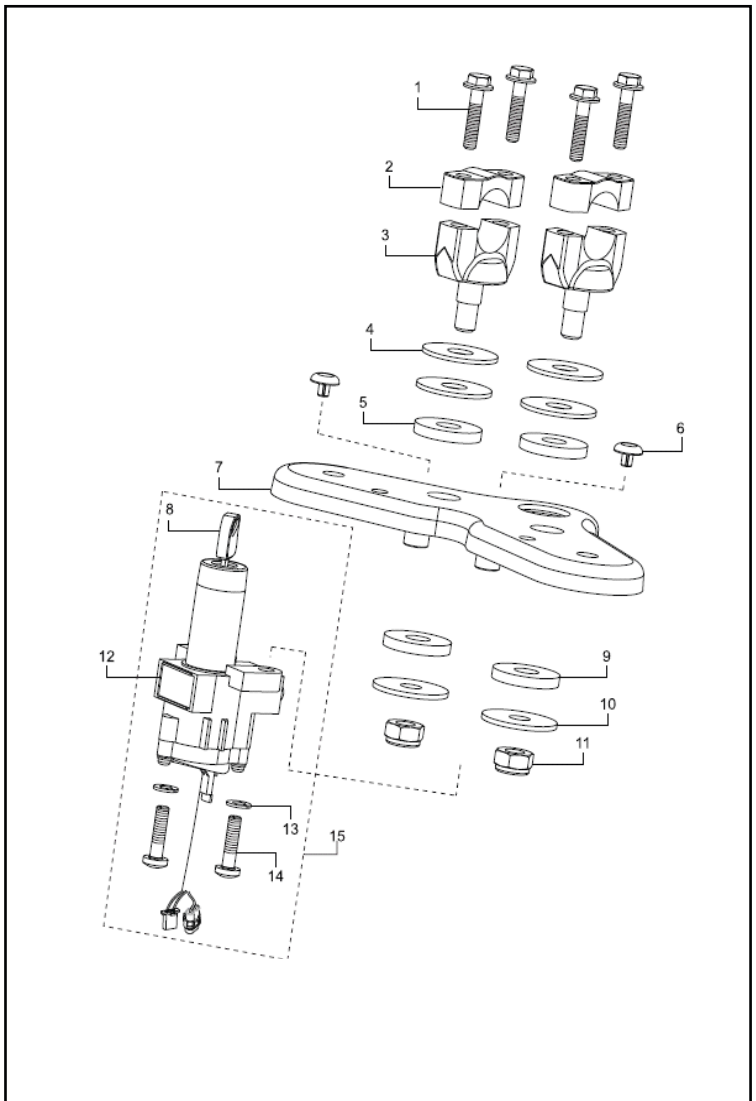

FIG. No.	PARTE No.	DESCRIPCIÓN	CANT.	OBSERVACIÓN
1	N3200270	Tornillo Campana M6x30	4	
2	N3150250	Abrazadera Superior Manubrio	2	
3	N3150240	Abrazadera Inferior Manubrio	2	
4	9200150	Arandela 12.5	4	
5	N3150220	Arandela Caucho 2 Soporte Manub	2	
6	N3100450	Tapón Horquilla Superior	2	
7	N2100020	Horquilla Superior	1	
8	N8211810	Llave Swiche Ppal.	1	
9	N3150230	Arandela Caucho Soporte Man.	2	
10	9200160	Arandela 10.3	2	
11	N3200040	Tuerca Seguridad M10	2	
12	N8160490	Swiche Principal	1	
13	P1200050	Arandela 6.5	2	
14	K200700	Tornillo M6x25	2	
15	N5150460	Swiche Encendido Completo	1	

FIGURA N° 19: PEDAL DE FRENO

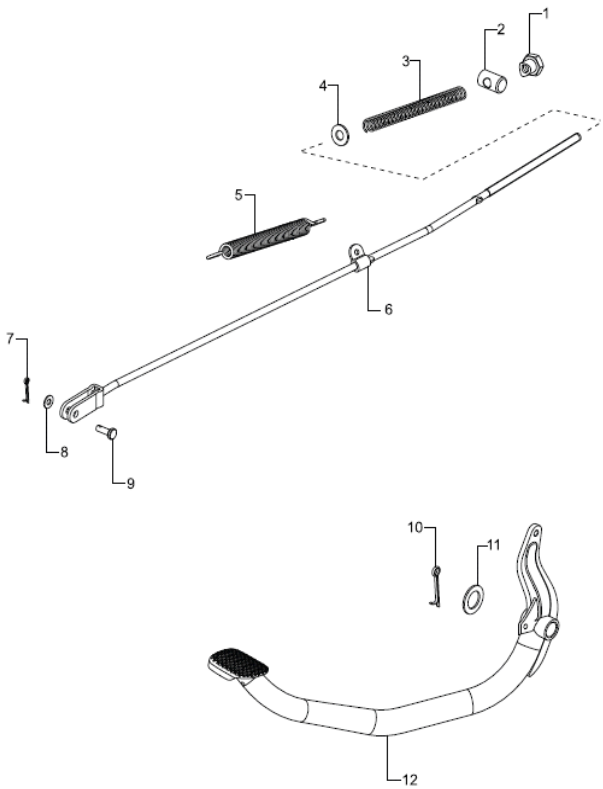

FIG. No.	PARTE No.	DESCRIPCIÓN	CANT.	OBSERVACIÓN
1	334278	Tuerca Varilla Freno	1	
2	S1111930	Buje Freno Trasero	1	
3	N3110360	Resorte Varilla Freno	1	
4	420001700	Arandela Presión 6.6	1	
5	N2110700	Resorte Varilla Freno	1	
6	N8112740	Varilla Freno	1	
7	330048	Pin 2x20	1	
8	P1200140	Arandela	1	
9	N2110600	Pin Varilla Freno	1	
10	330028	Pin Clip 3.2x25	1	
11	335708	Arandela 15.5x26x2.3		
12	N51117105D	Pedal Freno		

FIGURA N° 20: GUARDABARRO DELANTERO / ESPIGA CENTRAL

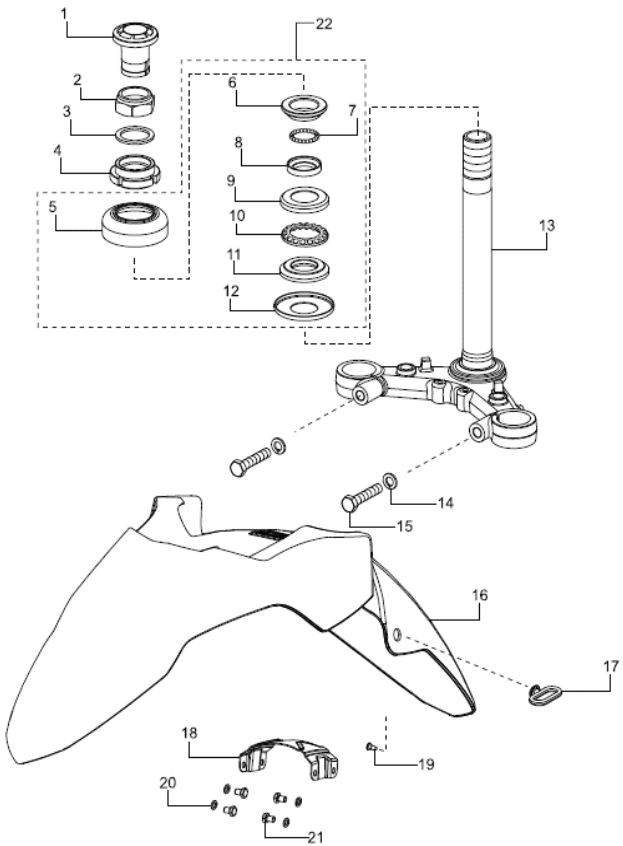

FIG. No.	PARTE No.	DESCRIPCIÓN	CANT.	OBSERVACIÓN
1	N9100840	Tornillo Espiga Central	1	
2	410058700	Tuerca Espiga	1	
3	410043700	Arandela	1	
4	N2100180	Contratuerca Dirección	1	
5	M7101170	Guardapolvo Dirección Sup.	1	
6	S1101150	Cuna Superior Espiga	1	
7	420404000	Canastilla	22	
8	S1125290	Cuna Dirección	1	
9	K3100590	Cuna Inferior Dirección	1	
10	N9101110	Canastilla	1	
11	N8120910	Pista	1	
12	N8120920	Guardapolvo Dirección Inf.	1	
13	N3102540	Espiga Central	1	
14	330318	Arandela M8	2	
15	420955700	Tornillo M8x40	2	
16	N5228749	Guardabarro Delantero	1	Sin pintar
17	R1100470	Guía de Cables	1	
18	N5102130	Platina Soporte Guardabarro	1	
19	N3100230	Pin Caucho Guía Cable	1	
20	330318	Arandela M8	4	
21	F085230	Tornillo	4	
22	N4320300	Kit Cunas Dirección	1	

FIGURA N° 21: SUSPENSIÓN DELANTERA

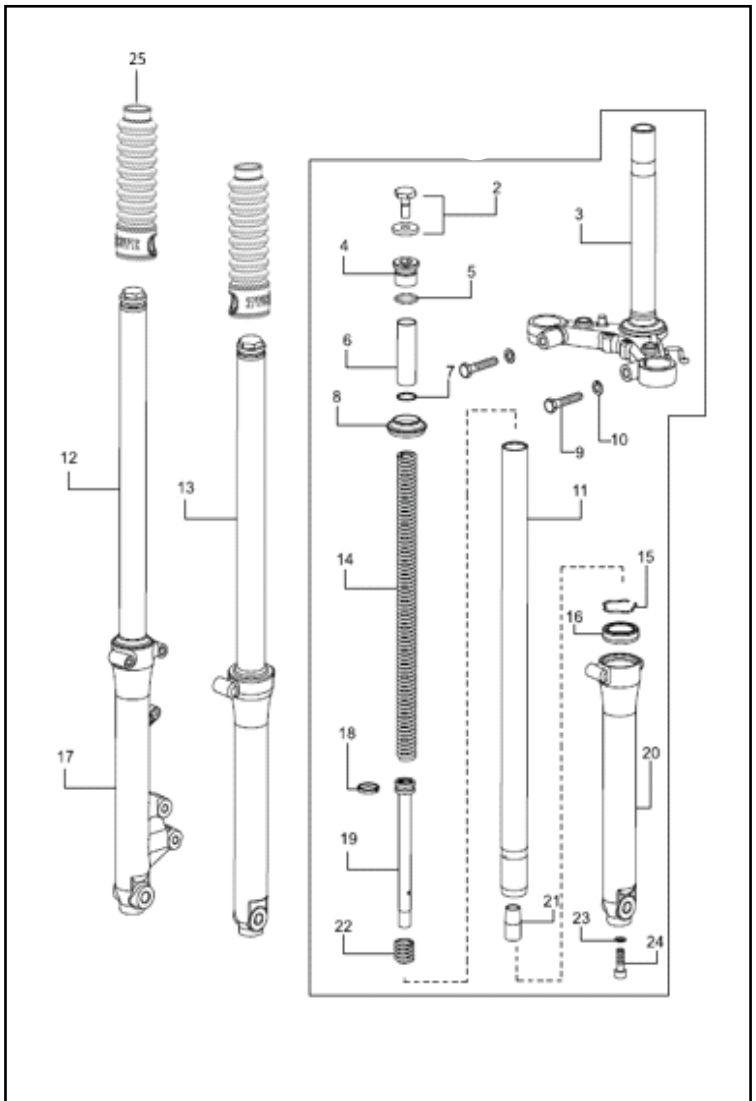

FIG. No.	PARTE No.	DESCRIPCIÓN	CANT.	OBSERVACIÓN
2	N9100910	Tornillo Barra	2	
3	N8101500	Espiga Central	1	
4	N3100090	Tapón Barra Suspensión	2	
5	N9101180	Arandela Tornillo Barra	2	
6	N3102430	Espaciador	2	
7	N5101979	Arandela Sello	2	
8	N3102410	Guardapolvo Suspensión	2	
9	330318	Arandela M8	2	
10	420955700	Tornillo M8x40	2	
11	N8101280	Tubo Telescópico	2	
12	N31025007D	Suspensión Izquierda	1	
13	N31025107D	Suspensión Derecha	1	
14	N8100820	Resorte Tubo Telescópico	2	
15	N3102420	Reten Suspensión	2	
16	N3100290	Pin Retenedor Suspensión	2	
17	N93205607D	Botella Suspensión Derecha	1	
18	N3100330	Sello Pistón Barra	2	
19	N3100340	Pistón Barra	2	
20	M71009207D	Botella Suspensión Izquierda	1	
21	N3100300	Buje Telescópico	2	
22	N8101320	Resorte Pistón Barra	2	
23	N8101220	Arandela Cobre Suspensión	2	
24	N8101230	Tornillo Inferior Botella	2	
25	N5102120	Guardapolvo	2	

FIGURA N° 22: BRAZO OSCILANTE

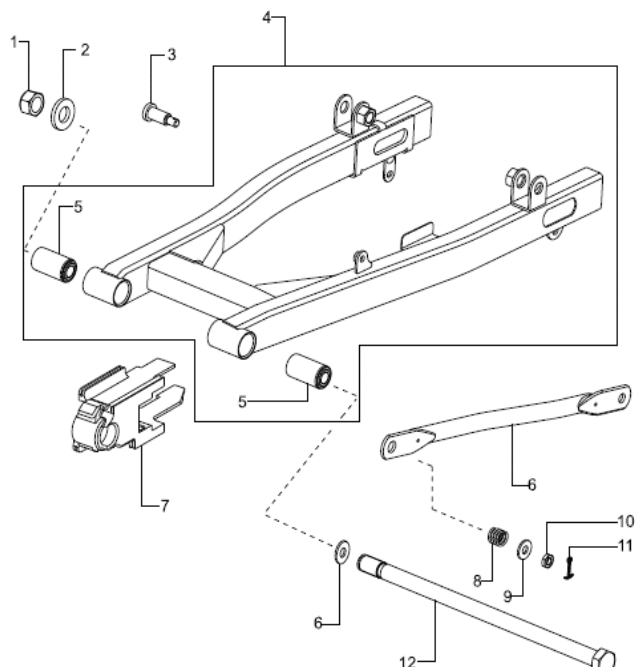

FIG. No.	PARTE No.	DESCRIPCIÓN	CANT.	OBSERVACIÓN
1	334158	Tuerca	1	
2	335538	Arandela 12.5x22x2.3	1	
3	N3090700	Tornillo Torque	1	
4	N5091320	Brazo Oscilante	1	
5	N3090670	Buje Tijera	2	
6	N8091180	Varilla Torque	1	
7	N8090380	Deslizador Cadena	1	
8	3207018	Resorte Torque Freno	1	
9	336018	Arandela 8.5x20x2	1	
10	334218	Tuerca Clip M8x1.5	1	
11	330048	Pin 2x20	1	
12	N3091280	Eje Rued Tras/Tijera	1	

FIGURA N° 23: BOMBA FRENO Y CALIPER DELANTERO (1/2)

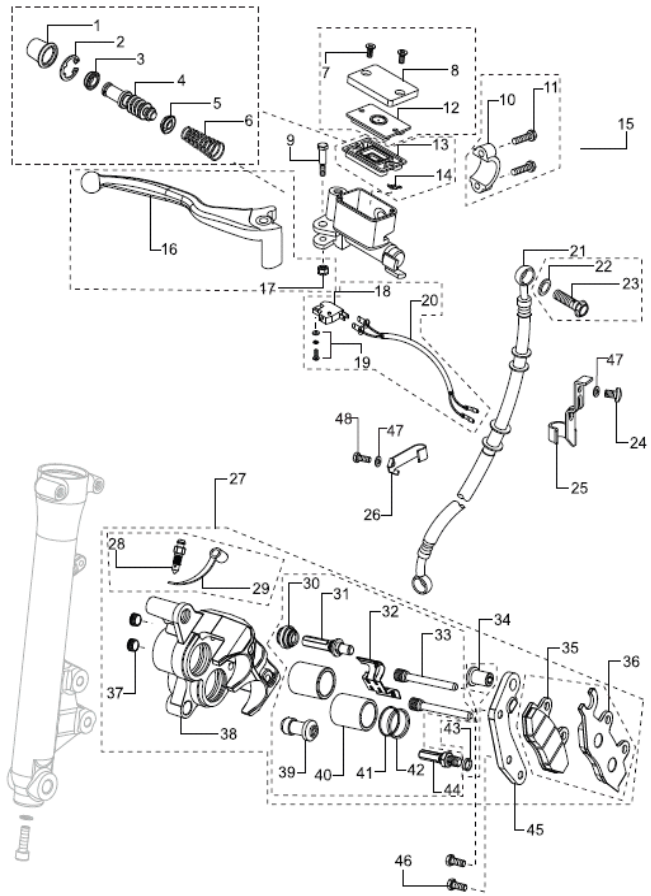

FIG. No.	PARTE No.	DESCRIPCIÓN	CANT.	OBSERVACIÓN
1	-	Pistón Caliper	1	En Kit Ref. N9321490
2	-	Pin Seguridad	1	En Kit Ref. N9321490
3	-	Guardapolvo	1	En Kit Ref. N9321490
4	-	Embolo	1	En Kit Ref. N9321490
5	-	Guardapolvo	1	En Kit Ref. N9321490
6	-	Resorte	1	En Kit Ref. N9321490
7	-	Tornillo Tapa	2	En Kit Ref. N9321530
8	-	Tapa Bomba Freno	1	En Kit Ref. N9321530
9	-	Tornillo	1	En Kit Ref. N9321500
10	-	Abrazadera Bomba Freno	1	En Kit Ref. N9321510
11	-	Tornillo Abrazadera	2	En Kit Ref. N9321510
12	-	Platina Diafragma	1	En Kit Ref. N9321530
13	N9322010	Diafragma Bomba Freno	1	En Kit Ref. N9321490
14	-	Protector	1	En Kit Ref. N9321490
15	N9111140	Bomba Freno Delantera	1	
16	N9322020	Leva Derecha	1	
17	-	Tuerca	1	En Kit Ref. N9322020
18	-	Swiche Stop	1	En Kit Ref. N9321520
19	-	Tornillo y Arandela	2	En Kit Ref. N9321520
20	-	Cable Swiche Stop	1	En Kit Ref. N9321520
21	N8112450	Manguera Freno Del.	1	
22	N9111330	Arandela	4	En Kit Ref. N932154.3
23	N9111320	Tornillo	2	
24	P200270	Tornillo M6x12	1	
25	N9111270	Guía Manguera Freno	1	

FIGURA N° 23: BOMBA FRENO Y CALIPER DELANTERO (2/2)

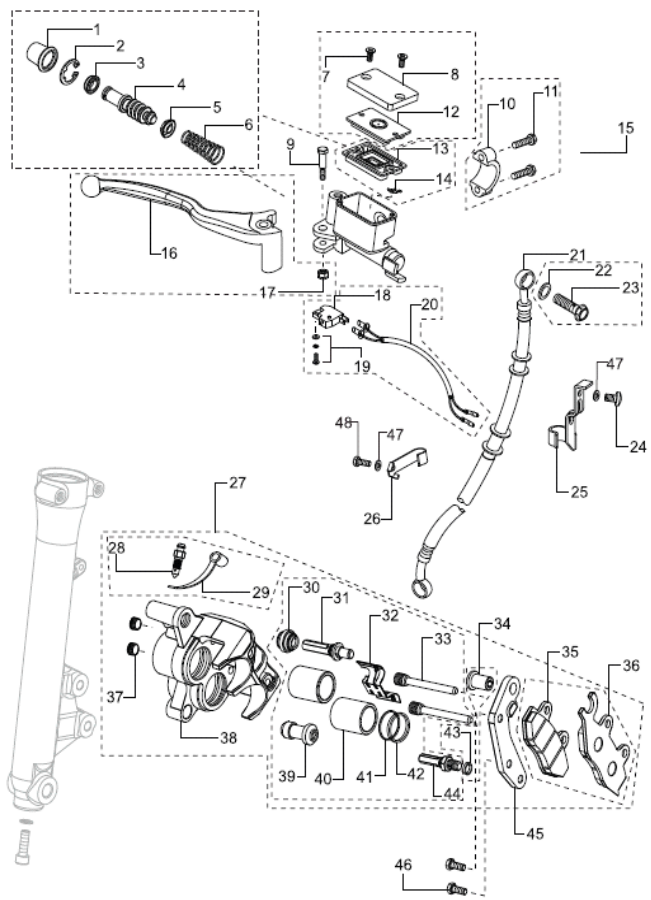

FIG. No.	PARTE No.	DESCRIPCIÓN	CANT.	OBSERVACIÓN
26	N9111220	Guía Manguera Freno 2	1	
27	N9111120	Caliper Delantero	1	
28	-	Tornillo Sangrado	1	En Kit Ref. N9321600
29	-	Tapón Tornillo Sangrado	1	En Kit Ref. N9321600
30	-	Guardapolvo	1	En Kit Ref. N9321550
31	-	Tornillo Pin Caliper	1	En Kit Ref. N9321550
32	-	Platina Resorte	1	En Kit Ref. N9321550
33	-	Pin Tornillo Caliper	2	En Kit Ref. N9321550
34	-	Pin	1	En Kit Ref. N9321550
35	-	Pastas Freno Interna	1	En Kit Ref. N9111300
36	-	Pastas Freno Externa	1	En Kit Ref. N9111300
37	-	Tapón Pin	2	En Kit Ref. N9111300
38	-	Caliper Delantero Solo	1	En Kit Ref. N9111300
39	-	Buje	1	En Kit Ref. N9321550
40	-	Pistón Caliper	2	En Kit Ref. N9321550
41	-	Retenedor Caliper	2	En Kit Ref. N9321550
42	-	Retenedor Caliper	2	En Kit Ref. N9321550
43	-	Arandela	1	En Kit Ref. N9321550
44	-	Pin Tornillo Caliper	1	En Kit Ref. N9321550
45	N9321860	Platina Caliper	1	
46	U2200010	Tornillo Camp M8x27	2	
47	P1200050	Arandela 6.5	2	
48	332275	Tornillo M6x16	1	

FIGURA N° 24: GUARDABARRO TRASERO

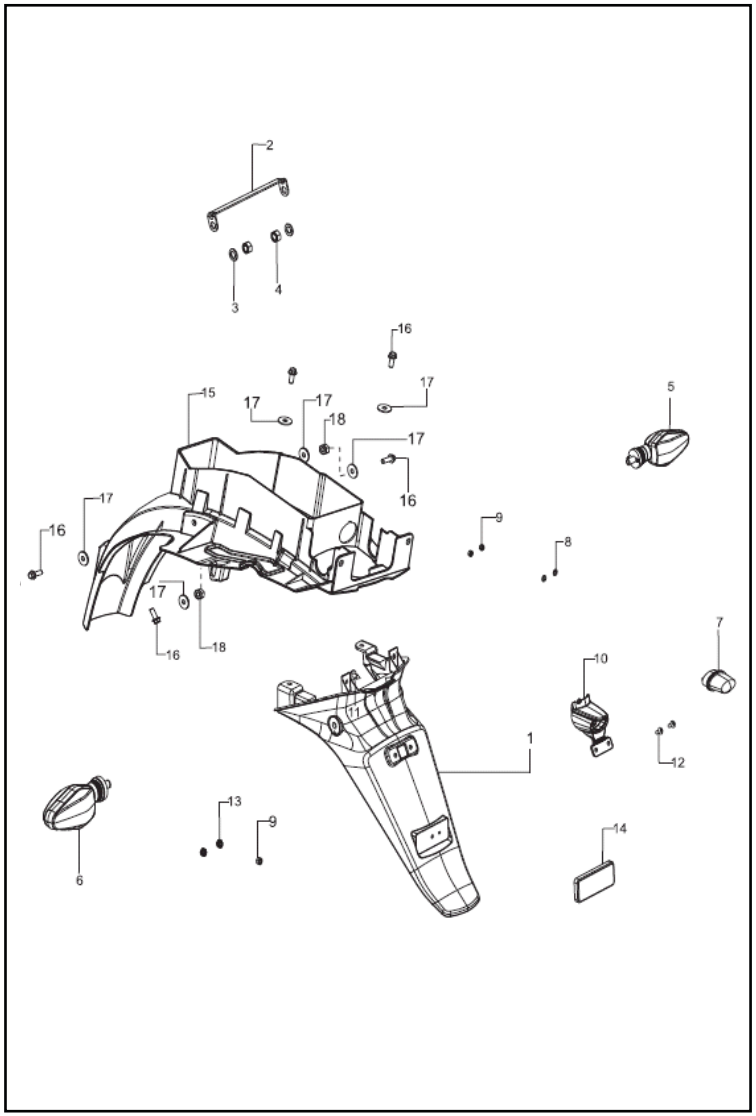

FIG. No.	PARTE No.	DESCRIPCIÓN	CANT.	OBSERVACIÓN
1	N5226530	Guardabarro Trasero	1	Actual Versión 2021
1A	N5226500	Guardabarro Trasero	1	
2	N8221950	Platina Soporte Guardabarro tras.	1	
3	330328	Arandela M10	2	
4	334038	Tuerca M10	2	
5	N8222220	Direccional Trasera Derecha	1	
6	N8222210	Direccional Trasera Izquierda	1	
7	N9220490	Luz Placa	1	
8	P1200140	Arandela 5.5	2	
9	420302700	Tuerca M5	3	
10	N5226440	Cubierta Luz Placa	1	
11	N3200340	Tornillo	1	
12	332275	Tornillo M6x16	2	
13	334146	Tuerca M6	2	
14	M7160120	Reflectivo	1	
15	N5229140	Guardabarro Trasero Interno	1	
16	N3200220	Tornillo M6x1.25x16	5	
17	N5200480	Arandela 6.5x20x1.6	6	
18	P1200060	Tuerca M6x1	2	

FIGURA N° 25: TANQUE DE GASOLINA

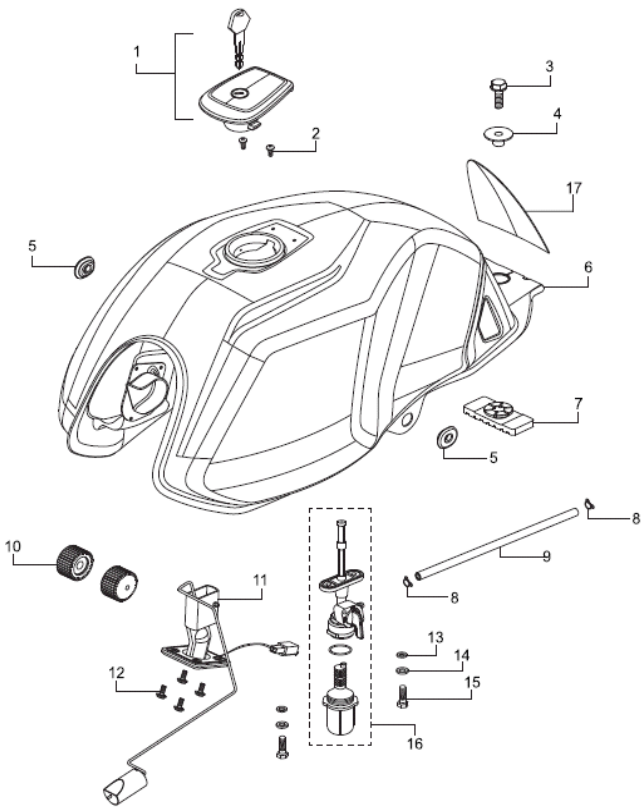

FIG. No.	PARTE No.	DESCRIPCIÓN	CANT.	OBSERVACIÓN
1	N8140720	Tapa Tanque Gasolina	1	
2	420515700	Tornillo M4x10	2	
3	M1200480	Tornillo M8x25	1	
4	N9140540	Buje Tanque Gasolina	1	
5	K122810	Antivibrante Lateral Tanque	2	
6	N8140671	Tanque Gasolina	1	Sin Pintar
7	N9140530	Caucho Tanque Gasolina	1	
8	414147000	Abrazadera	2	
9	D143080	Manguera Gasolina	1	
10	N2140060	Antivibrante Delantero Tanque	2	
11	N8161670	Medidor Gasolina	1	
12	8200120	Tornillo M5x12	4	
13	N3140120	Empaque Grifo de Gasolina	2	
14	420001700	Arandela 6.5x13	2	
15	420462700	Tornillo M6x20	2	
16	NA140060	Llave Gasolina	1	
17	N3210190	Protector Tanque	1	
18	N5150460	Swiche Encendido Completo	1	

FIGURA N° 26: REPOSAPIE

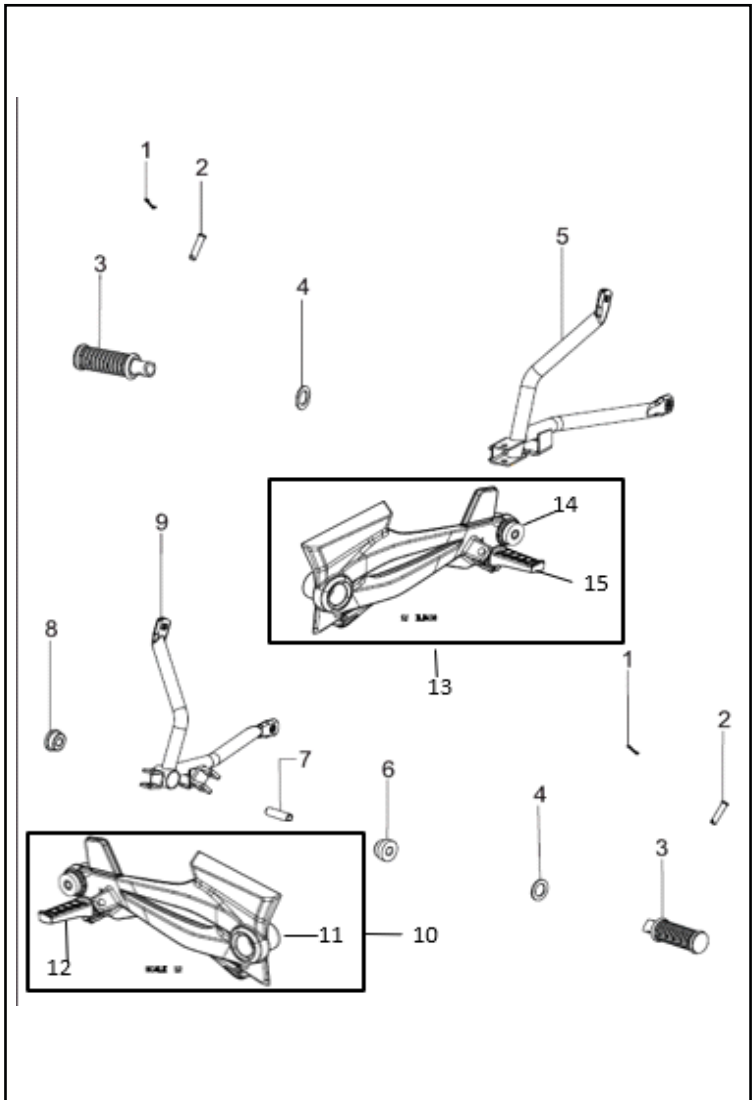

FIG. No.	PARTE No.	DESCRIPCIÓN	CANT.	OBSERVACIÓN
1	330048	Pin Seguridad	2	
2	N8200650	Pin Pasador Reposapie	2	
3	N8124590	Taco Reposapie	2	
4	335728	Arandela 20x32x2	2	
5	N8124570	Soporte Reposapie Izquierdo	1	
6	N9125580	Caucho Anti vibrante	1	
7	N9125590	Buje	1	
8	N9124890	Caucho Anti vibrante	1	
9	N8124400	Soporte Reposapie Derecho	1	
10	N5226140	Soporte Reposapie Derecho	1	
11	N5226090	Soporte Reposapie Tras. Derecho	1	Solo
12	N9127800	Taco Reposapie Trasero Der.	1	
13		Soporte Reposapie Izquierdo	1	
14	N5226080	Soporte Reposapie Tras. Izquierdo	1	Solo
15	N9127790	Taco Reposapie Trasero Izq.	1	

FIGURA N° 27: FAROLA (1/2)

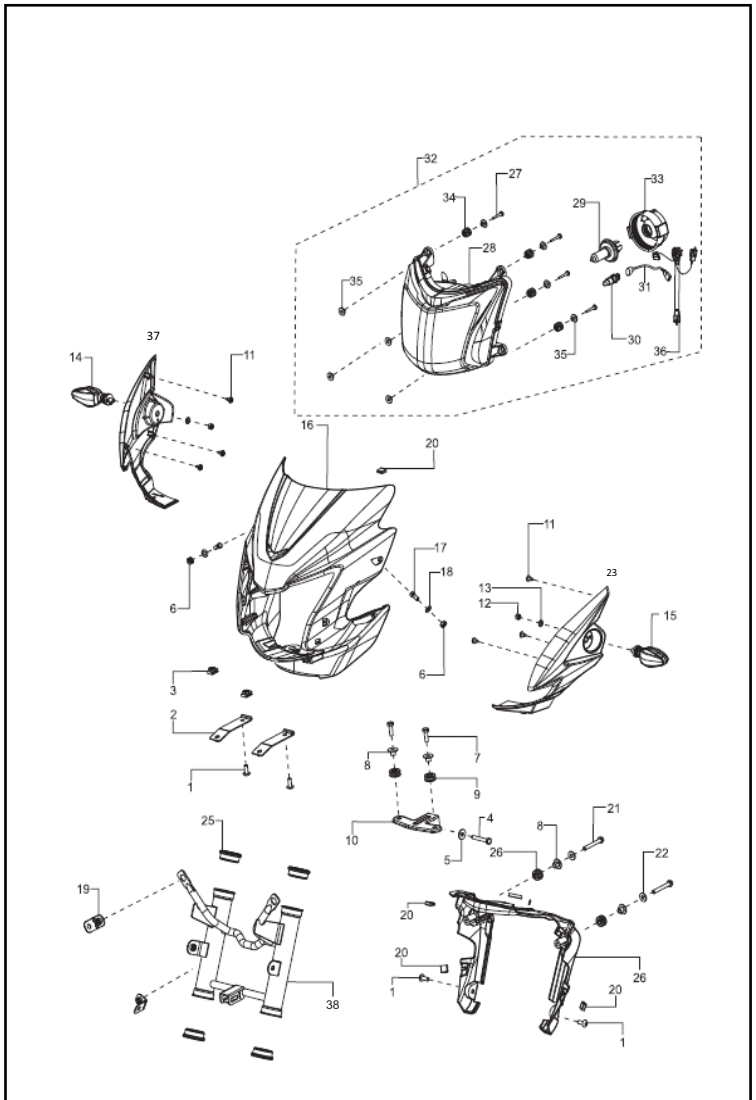

FIG. No.	PARTE No.	DESCRIPCIÓN	CANT.	OBSERVACIÓN
1	332275	Tornillo M6x16	2	
2	N5229080	Platina Soporte Carenaje	2	
3	51200700	Tuerca Pastilla	2	
4	K200540	Tornillo M6x38	4	
5	335928	Arandela 6.5x18	1	
6	420351000	Tuerca M6	2	
7	420462700	Tornillo M6x20	2	
8	N8122610	Buje	8	
9	N3120130	Anti vibrante	2	
10	N8220970	Soporte Inferior Farola	1	
11	N3200340	Tornillo	6	
12	334038	Tuerca M10	2	
13	G5200310	Arandela 10.5x18x1	2	
14	N5227130	Direccional Delantera Derecha	1	
15	N5227120	Direccional Delantera Izquierda	1	
16	N5226069	Carenaje	1	Sin Pintar
17	420452700	Tornillo M6x12	2	
18	420001	Arandela 6.6	2	
19	M7121680	Platina Soporte Farola	2	
20	N3120600	Anti vibrante	5	
21	N5200160	Tornillo Motor M6x45	2	
22	G5200300	Arandela 6.5x16x1.2	2	
23	N5226399	Complemento Carenaje Izquierdo	1	Sin Pintar
24	N5120820	Anti vibrante	2	
25	N3100140	Arandela Caucho Soporte Faro	4	

FIGURA N° 27: FAROLA (2/2)

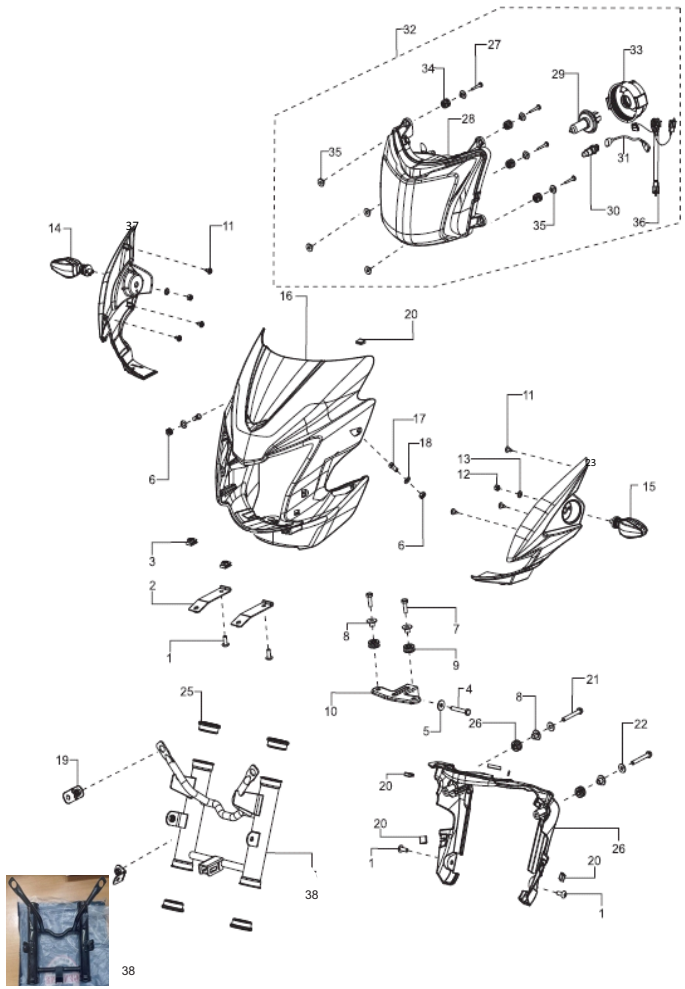

FIG. No.	PARTE No.	DESCRIPCIÓN	CANT.	OBSERVACIÓN
26	N5226410	Cubierta Velocímetro	1	
27	51201000	Tornillo 4.2x25	4	
28	N8323990	Farola Sola	1	
29	M7160190	Bombillo Farola Halógeno	1	
30	N4160320	Bombillo Luz Placa	1	
31	N8161760	Socket Farola	1	
32	N8221710	Farola Completa	1	
33	N8324800	Caucho Socket Farola	1	
34	81160190	Anti vibrante	4	
35	S1160200	Arandela	8	
36	N8161580	Cable Socket Farola	1	
37	N5226409	Complemento Carenaje Derecho	1	Sin Pintar
38	N5226480	Soporte Farola	1	

FIGURA N° 28: EQUIPO ELECTRICO

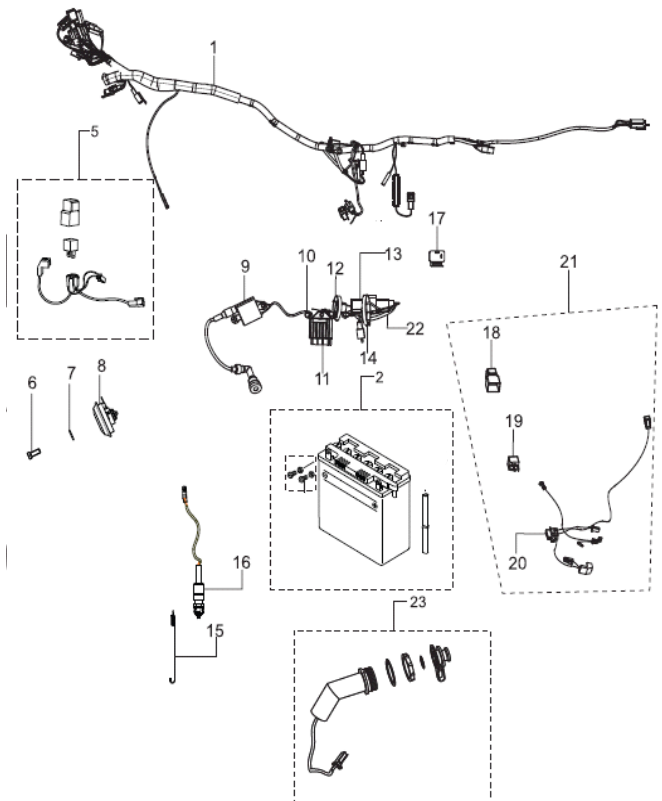

FIG. No.	PARTE No.	DESCRIPCIÓN	CANT.	OBSERVACIÓN
1	N5160730	Instalación Eléctrica	1	
2	20014454	Batería 12V 5A GEL	1	*
2	20014453	Batería 12V 5A SECA	1	*
5	N9161260	Relay de paso	1	
6	420454700	Tornillo M8x20	1	
7	G5200400	Arandela 8.5x20	1	
8	N9160850	Pito Izquierdo	1	
9	N3060370	Bobina de Alta	1	
10	N3200220	Tornillo M6x1.25x16	1	
11	N3163500	Regulador	1	
12	N3160330	Correa Plástica Ramal	3	
13A	N5060480	TCI	1	Versión Actual 2021
13B	NA060030	TCI	1	MAX Digital Speedo
14	N3160340	Abrazadera de Ramal	3	
15	N8111110	Resorte Swiche Stop	1	
16	N3160250	Swiche Stop	1	
17	N9160380	Flasher de Direccionales	1	
18	R3160090	Terminal de Relay	1	
19	R2160100	Relay Arranque	1	
20	N8161460	Ramal Relay Arranque	1	
21	N8161490	Relay Arranque Completo	1	
22	N6161140	Conector TCI	1	
23	R4160240	Cargador USB	1	

* Estas baterías son una opción distribuido por Mobility.

FIGURA N° 29: AMORTIGUADOR

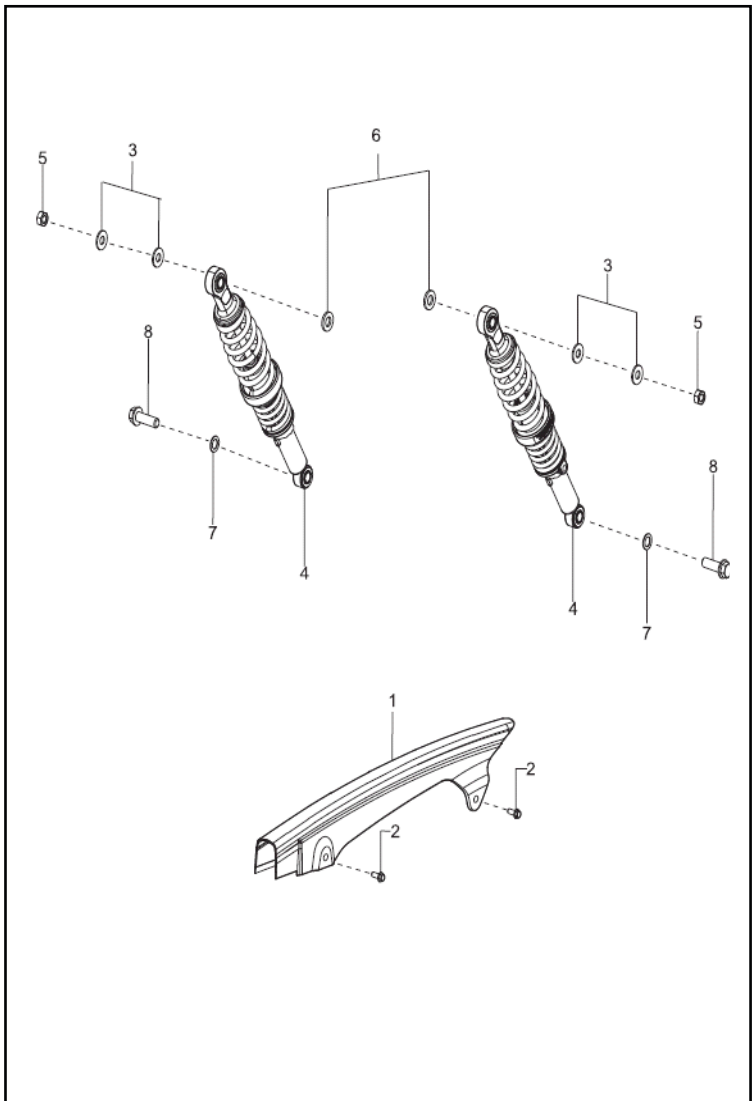

FIG. No.	PARTE No.	DESCRIPCIÓN	CANT.	OBSERVACIÓN
1	N9091700	Guardacadena	1	
2	N3200220	Tornillo M6x1.25x16	2	
3	335628	Arandela 10.5x24x2.3	4	
4	N4090540	Amortiguador	2	
5	K200690	Tuerca M10	2	
6	335678	Arandela 12.5x24x3.2	2	
7	420015700	Arandela 12.5x20x1.2	2	
8	N8200450	Tornillo M12	2	

FIGURA N° 30: VELOCÍMETRO

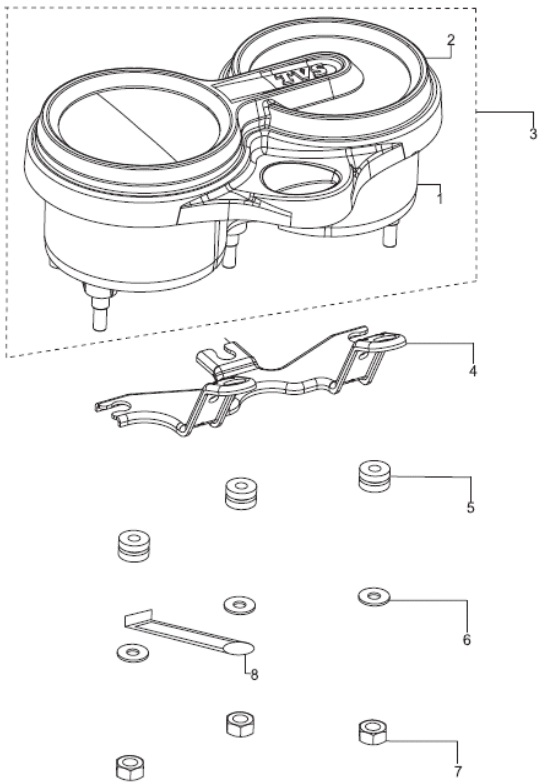

FIG. No.	PARTE No.	DESCRIPCIÓN	CANT.	OBSERVACIÓN
1	N5321480	Cubierta Inferior Velocímetro	1	
2	N5321470	Lente Velocímetro	1	
3	N5228780	Velocímetro	1	Versión Actual 2021
3A	N5228790	Velocímetro	1	
4	N5226430	Soporte Velocímetro	1	
5	N8220560	Antivibrante	3	
6	335608	Arandela 6.5x16x1.2	3	
7	420305700	Tuerca M6	3	
8	S1125320	Guía Manguera de Ventilación	1	
9	N6161150	Ramal Velocimetro	1	Para Velocímetro Digital

FIGURA N° 31: SILLÍN / CUBIERTAS (1/2)

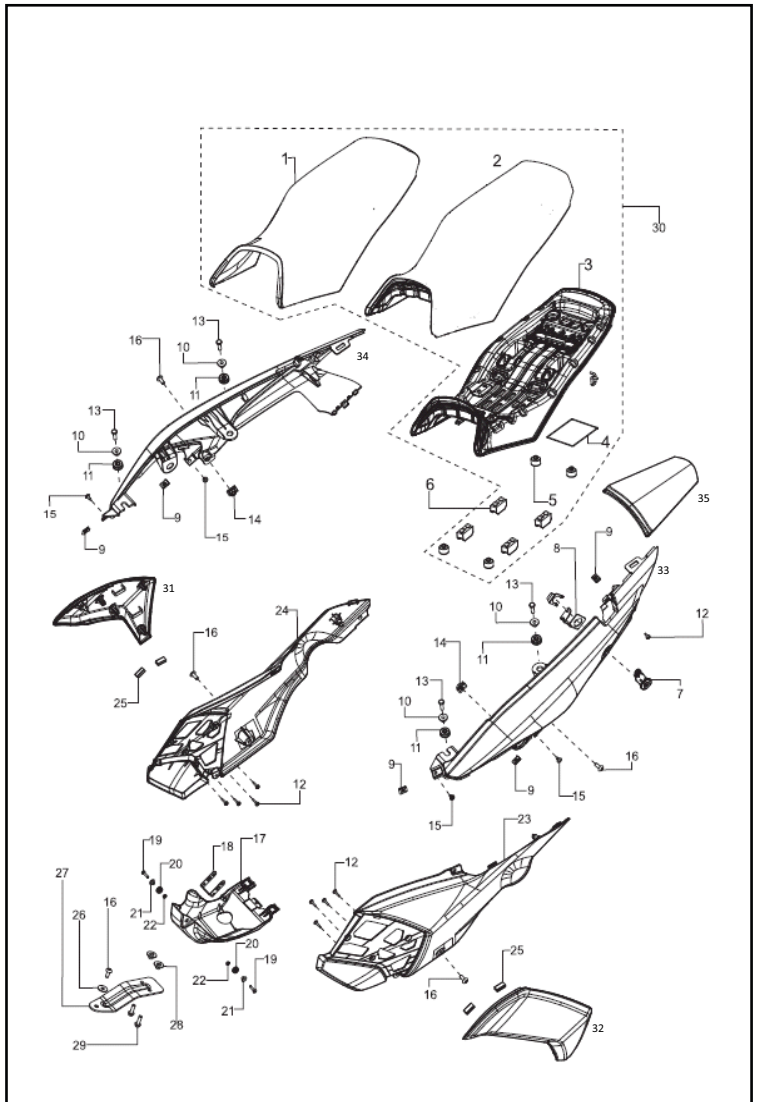

FIG. No.	PARTE No.	DESCRIPCIÓN	CANT.	OBSERVACIÓN
1	NA130030	Forro Sillín	1	
3	N8130410	Base Sillín	1	
4	K210800	O Ring	1	
5	N3130040	Antivibrante Sillín Pequeño	4	
6	N8130240	Antivibrante Sillín	4	
7	R1300010	Swiche Seguro Sillín	1	
8	R1220350	Soporte Seguro Sillín	1	
9	7130020	Tuerca Pastilla	5	
10	N8122610	Buje	4	
11	N3120130	Antivibrante	4	
12	K200320	Tornillo 4.2x16	9	
13	M1200610	Tornillo Tensor M6x20	4	
14	81200700	Tuerca Pastilla	2	
15	N3200340	Tornillo	4	
16	332275	Tornillo M6x16	5	
17	N5228750	Protector Motor	1	
18	N5228810	Soporte Protector Motor	1	
19	M1200820	Tornillo Est Hd M6X25	2	
20	N3120130	Antivibrante	2	
21	N8122610	Buje	2	
22	420351000	Tuerca M6	2	
23	N52260090D	Tapa Lateral Izquierda Gris	1	
23A	N5226009	Tapa Lateral Izquierda	1	Sin Pintar
24	N52260190D	Tapa Lateral Derecha Gris	1	
24B	N5226019	Tapa Lateral Derecha		Sin Pintar
25	N4221260	Anti vibrante	4	

FIGURA N° 31: SILLÍN / CUBIERTAS (2/2)

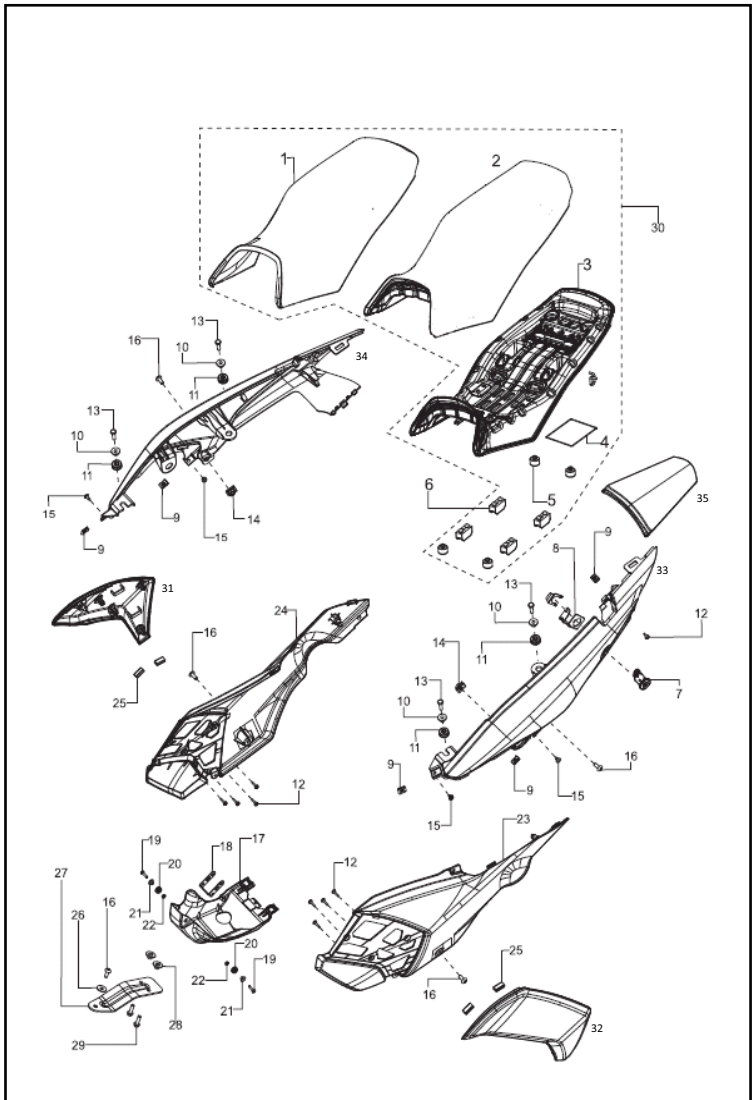

FIG. No.	PARTE No.	DESCRIPCIÓN	CANT.	OBSERVACIÓN
26	N5200480	Arandela 6.5x20x1.6	1	
27	N5228800	Platina Soporte Guardabarro	1	
28	M1121060	Tuerca M6	2	
29	N2200490	Tornillo M6x20	2	
30	NA130010	Sillín	1	
31	N5225999	Complemento Tapa Derecha	1	Sin Pintar
32	N5225989	Complemento Tapa Izquierda	1	Sin Pintar
33	N5226029	Cubierta Sillín Izquierda	1	Sin Pintar
34	N5226039	Cubierta Sillín Derecha	1	Sin Pintar
35	N5226049	Cubierta Stop	1	Sin Pintar

FIGURA N° 32: STOP

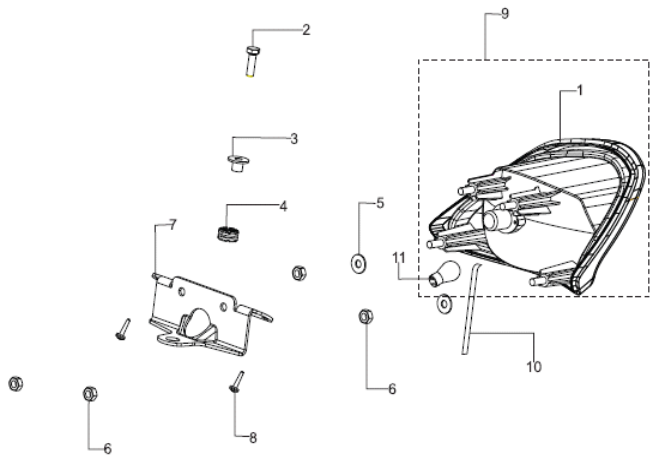

FIG. No.	PARTE No.	DESCRIPCIÓN	CANT.	OBSERVACIÓN
1	N9160410	Stop Solo	1	
2	M1200610	Tornillo M6x20	1	
3	N8122610	Buje	1	
4	N8220180	Caucho Soporte Farola	1	
5	335608	Arandela 6.5x16x1.2	2	
6	420305700	Tuerca M6	4	
7	N5226100	Soporte Stop	1	
8	K200320	Tornillo 4.2x16	2	
9	N9160400	Stop Completo	1	
10	N5160730	Instalación Stop	1	
11	K3160750	Bombillo Stop 12V 21/5W	1	

FIGURA N° 33: RUEDA DELANTERA (1/2)

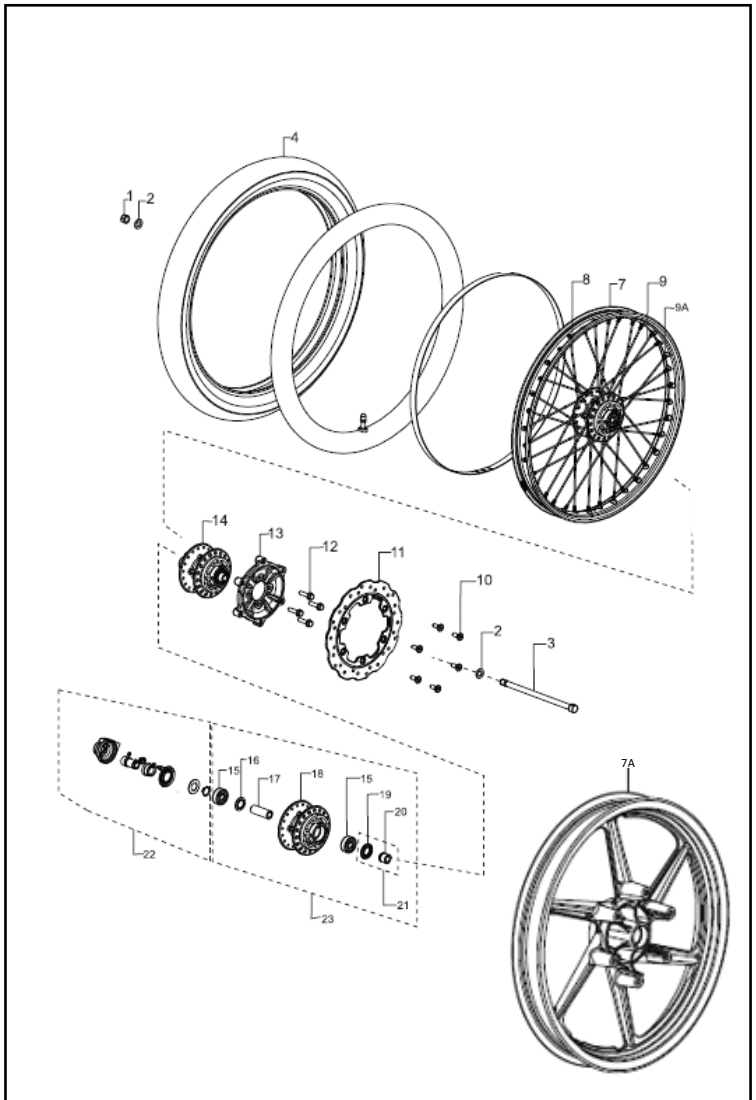

FIG. No.	PARTE No.	DESCRIPCIÓN	CANT.	OBSERVACIÓN
1	334158	Tuerca	1	
2	335538	Arandela 12.5x22x2.3	2	
3	N3110990	Eje Rueda Del.12x221	1	
4		Llanta Delantera	1	
7	N5112080	Rin Delantero 19x140 Radios	1	
7A	N9111100	Rin Delantero 17x1.85 Aspas	1	
8	N5111970	Radio Interno Rueda Del	16	
9	N5111980	Radio Externo Rueda Del	18	
9A	411005000	Tuerca Radios	36	
10	M7110090	Tornillo Disco Freno M8	6	
11	N5111510	Disco Freno Delantero	1	
12	M7110280	Tornillo Hexágono M8x30	4	
13	N1110030	Soporte Disco	1	
14	N5112100	Campana Delantera	1	
15	N3200010	Balinera 12x37x12	2	
16	M7110310	Reten	1	
17	M7110179	Buje	1	
18	N5112110	Campana Del. Sola	1	
19	M7110129	Arandela	1	
20	M7110119	Reten	1	
21	M7110100	Buje Rin Delantero	1	

* Estas llantas no son el labrado original, son una opción de calle distribuido por Mobility.

FIGURA N° 33: RUEDA DELANTERA (2/2)

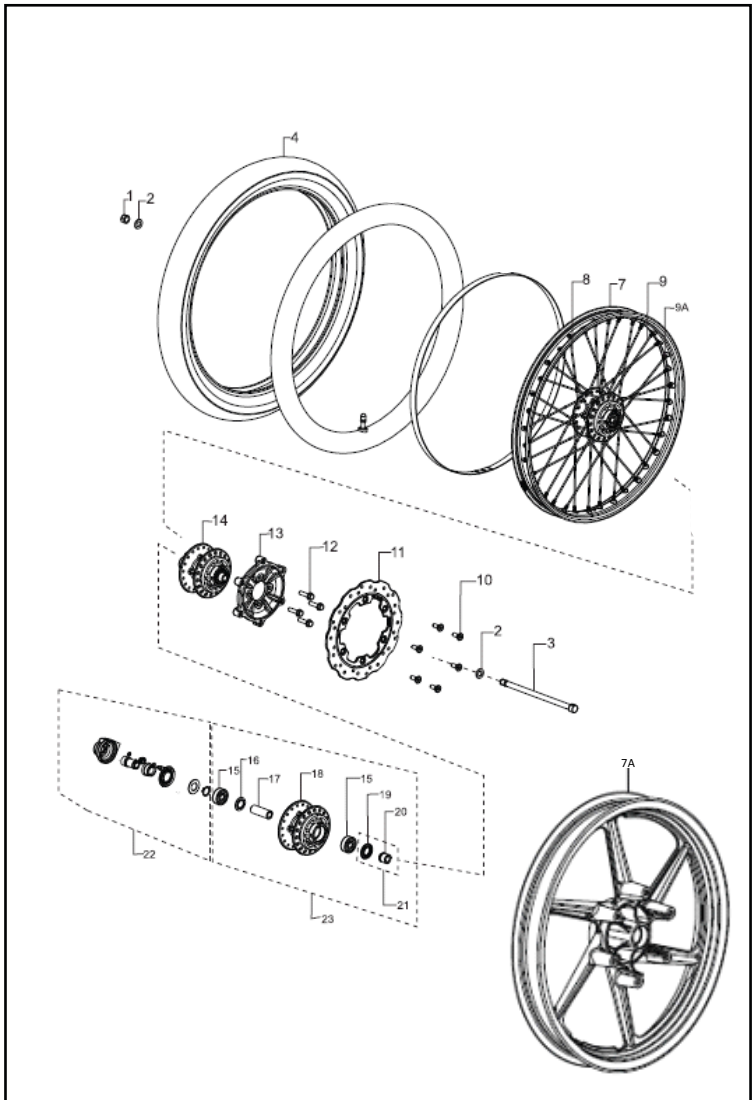

FIG. No.	PARTE No.	DESCRIPCIÓN	CANT.	OBSERVACIÓN
22	M7111350	Sensor Velocidad	1	
23	N5112120	Campana Del.	1	
24	N4110300	Buje	1	

FIGURA N° 34: RUEDA TRASERA (1/2)

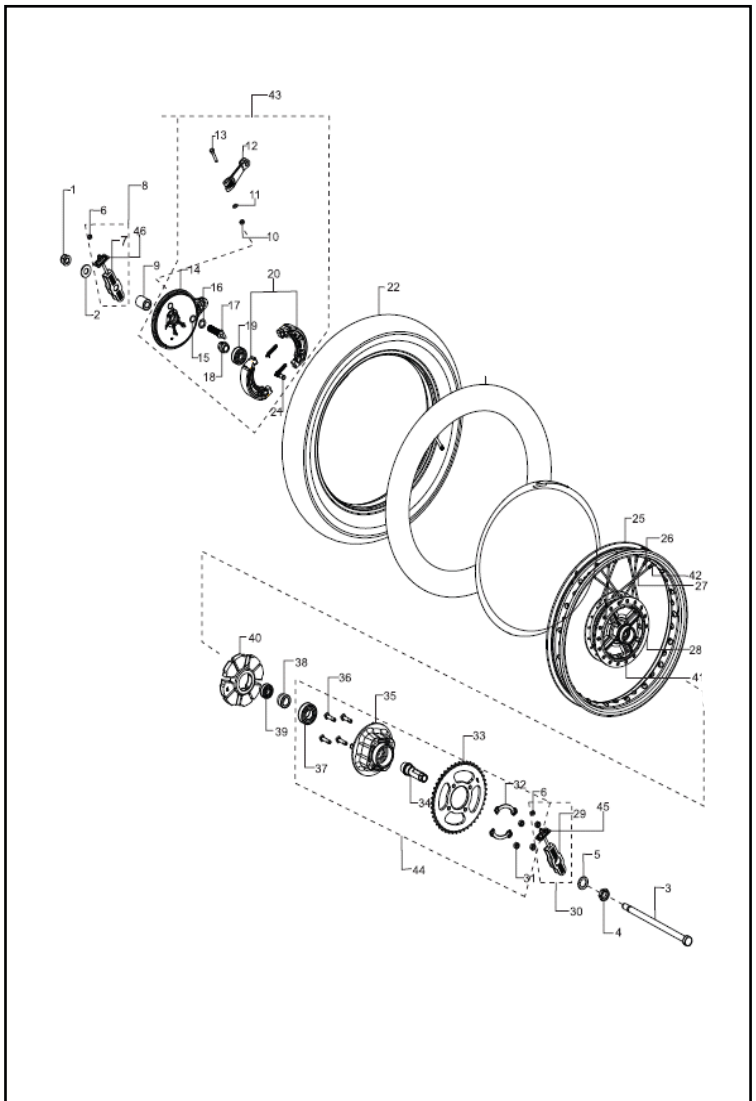

FIG. No.	PARTE No.	DESCRIPCIÓN	CANT.	OBSERVACIÓN
1	K200410	Tuerca Eje M14x1.5	1	
2	M7200020	Arandela 14.4x32x3.2	1	
3	N9110700	Eje Rueda Trasera	1	
4	334640	Tuerca Eje M12x1.25	1	
5	M7200010	Arandela 21.6x32x3	1	
6	420305700	Tuerca M6	2	
7	N9090910	Tensor Cadena Derecho	1	
8	N3111380	Tensor Cadena Derecho	1	
9	M7110750	Buje	1	
10	420305700	Tuerca M6	1	
11	335578	Arandela 6.5x13x1	1	
12	N5110740	Leva Portabandas	1	
13	331248	Tornillo Campana M6x33	1	
14	1180069	Portabandas Trasero	1	
15	178030	Oring Eje	1	
16	335598	Arandela 14.5x22x1.6	1	
17	N2110130	Leva Interna Portabandas	1	
18	1180089	Buje Portabandas	1	
19	1339510	Rodamiento 6302 (15x42x13)	1	
20	1110020	Bandas Freno	1	
21	3170108	Pin Bandas Freno	1	
22		Llanta Trasera	1	*
25	N5112030	Rin Trasero 16x90	1	
26	N5112050	Radio Interno Trasero	18	

FIGURA N° 34: RUEDA TRASERA (2/2)

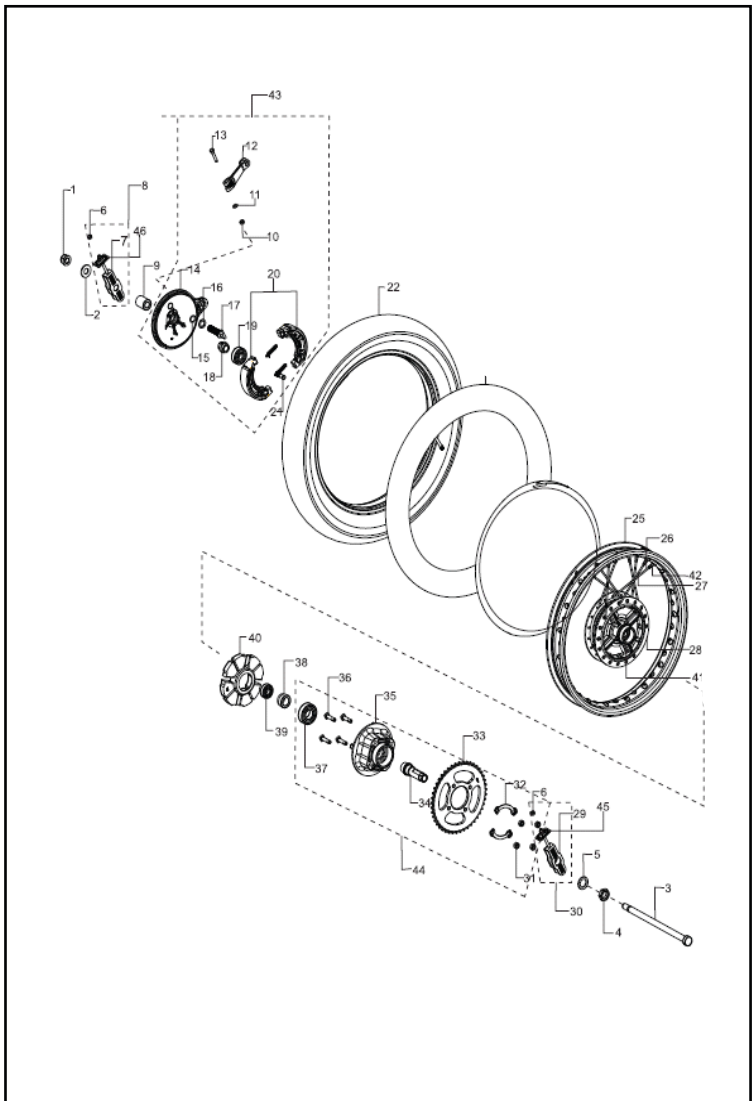

FIG. No.	PARTE No.	DESCRIPCIÓN	CANT.	OBSERVACIÓN
27	N5112060	Radio Externo Trasero	18	
28	1112169	Campana Trasera	1	
29	N9090940	Tensor Cadena Izquierdo	1	
30	N3111370	Tensor Cadena Izquierdo	1	
31	334548	Tuerca M8	4	
32	1181160	Platina Pinadora Sprocket	2	
33	N4110340	Sprocket 45D	1	
34	N9110690	Buje Porta Sprocket	1	
35	1181070	Porta Sprocket	1	
36	331318	Tornillo Porta Sprocket	4	
37	1339120	Rodamiento 25x52x15RS1C36205	1	
38	M7110740	Buje Rueda Trasero	1	
39	1339520	Rodamiento 15x35x11	1	
40	1181150	Caucho Porta Sprocket	1	
41	1182200	Buje Interna de Rueda	1	
42	N3110200	Tuerca Radios	38	
43	N5111540	Portabandas Trasero Completo	1	
44	N3110900	Sprocket Completo	11	
45	N5091170	Platina Tensor Cadena	2	

FIGURA N° 35: HERRAMIENTA

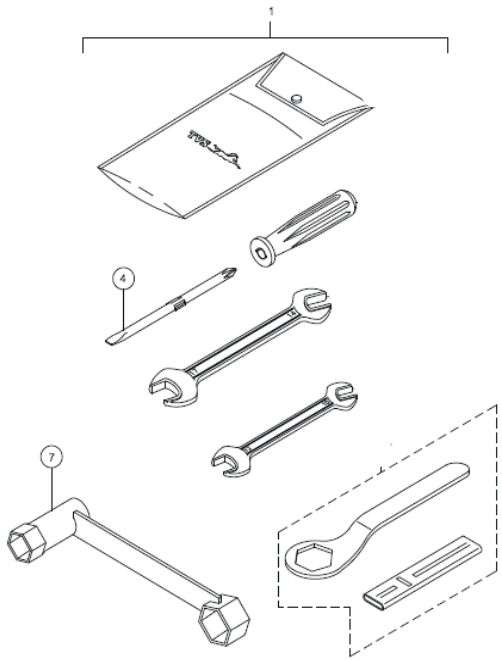

FIG. No.	PARTE No.	DESCRIPCIÓN	CANT.	OBSERVACIÓN
1	N8211830	Herramienta	1	

FIGURA N° 36: PARTES SIN PINTAR

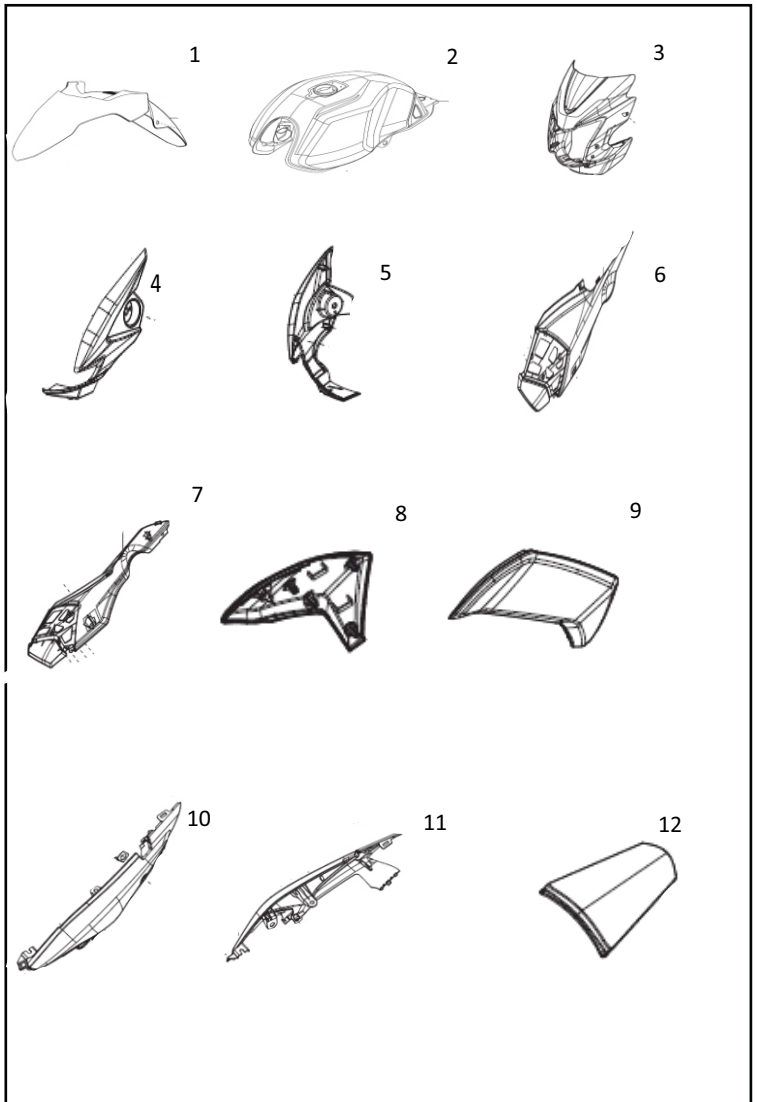

FIG. No.	PARTE No.	DESCRIPCIÓN	CANT.	OBSERVACIÓN
1	N5228749	Guardabarro Delantero	1	Sin Pintar
2	N8140671	Tanque Gasolina	1	Sin Pintar
3	N5226069	Carenaje	1	Sin Pintar
4	N5226399	Complemento Carenaje Izquierdo	1	Sin Pintar
5	N5226409	Complemento Carenaje Derecho	1	Sin Pintar
6	N5226009	Tapa Lateral Izquierda	1	Sin Pintar
7	N5226019	Tapa Lateral Derecha		Sin Pintar
8	N5225999	Complemento Tapa Derecha	1	Sin Pintar
9	N5225989	Complemento Tapa Izquierda	1	Sin Pintar
10	N5226029	Cubierta Sillín Izquierda	1	Sin Pintar
11	N5226039	Cubierta Sillín Derecha	1	Sin Pintar
12	N5226049	Cubierta Stop	1	Sin Pintar

FIGURA N° 37: CALCOMANÍAS (1/2)

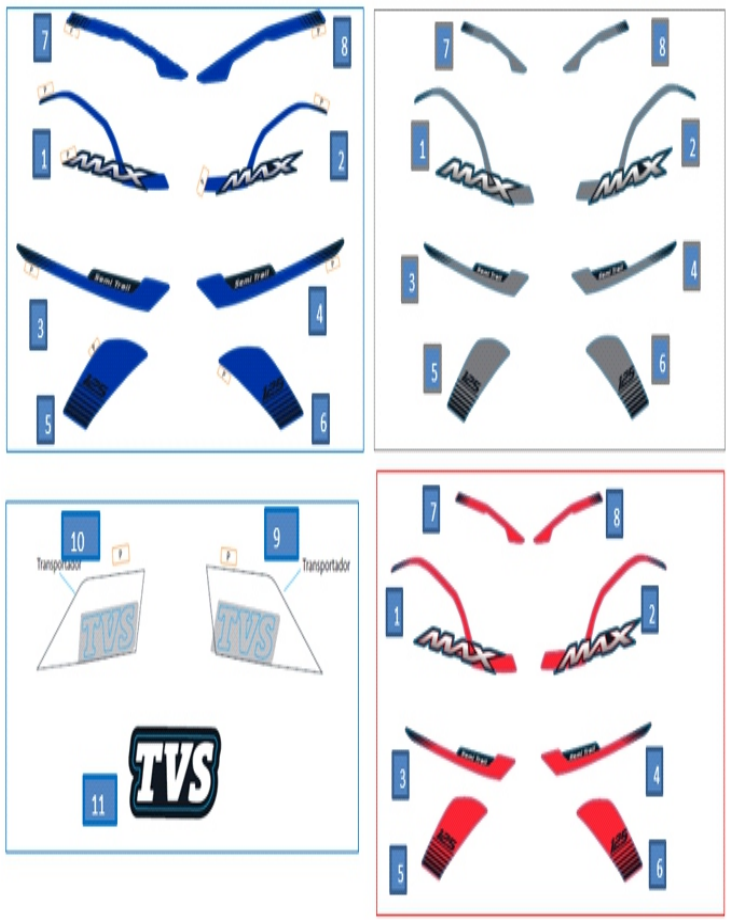

FIG. No.	PARTE No.	DESCRIPCIÓN	CANT.	OBSERVACIÓN
1	20014641	Calcomanía Tanque Inferior Derecha	1	Moto Negra Azul
	20014642		1	Moto Negra Gris
	20014643		1	Moto Negra Roja
2	20014644	Calcomanía Tanque Inferior Izquierdo	1	Moto Negra Azul
	20014645		1	Moto Negra Gris
	20014646		1	Moto Negra Roja
3	20014647	Calcomanía Cubierta Sillín Derecha	1	Moto Negra Azul
	20014648		1	Moto Negra Gris
	20014649		1	Moto Negra Roja
4	20014650	Calcomanía Cubierta Sillín Izquierda	1	Moto Negra Azul
	20014651		1	Moto Negra Gris
	20014652		1	Moto Negra Roja
5	20014653	Calcomanía Complemento Tapa Lat. Der.	1	Moto Negra Azul
	20014654		1	Moto Negra Gris
	20014655		1	Moto Negra Roja
6	20014656	Calcomanía Complemento Tapa Lat. Izq.	1	Moto Negra Azul
	20014657		1	Moto Negra Gris
	20014658		1	Moto Negra Roja
7	20014659	Calcomanía Guardabarro Del. Derecho	1	Moto Negra Azul
	20014660		1	Moto Negra Gris
	20014661		1	Moto Negra Roja
8	20014662	Calcomanía Guardabarro Del. Izquierdo	1	Moto Negra Azul
	20014663		1	Moto Negra Gris
	20014664		1	Moto Negra Roja
	20014665	Calcomanía Tanque Superior Izquierda	1	

FIGURA N° 37: CALCOMANÍAS (2/2)

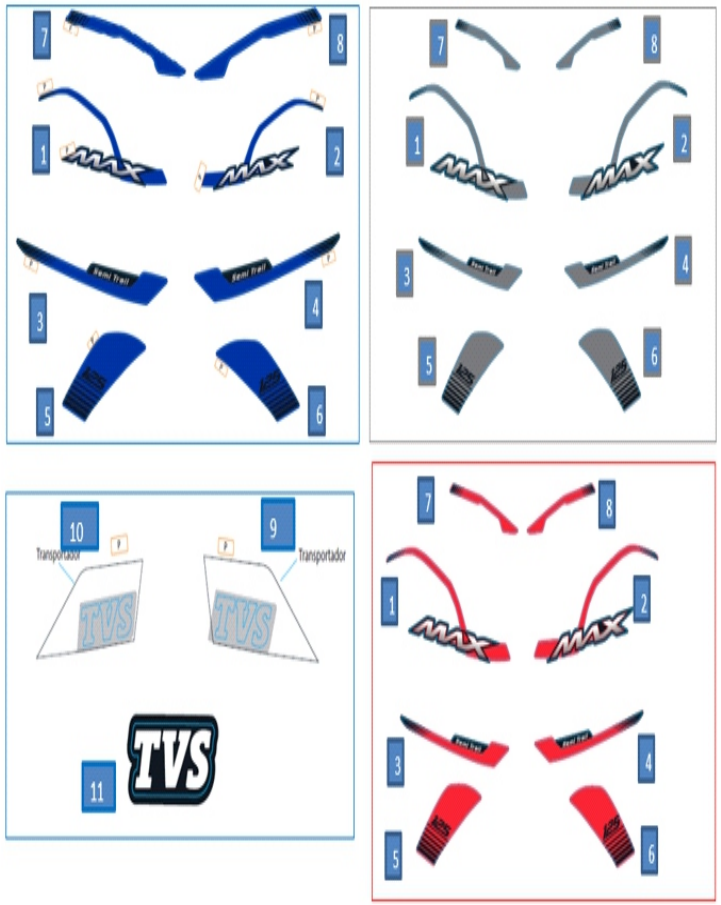

FIG. No.	PARTE No.	DESCRIPCIÓN	CANT.	OBSERVACIÓN
	20014666	Calcomanía Tanque Superior Derecha	1	
	20014667	Calcomanía Guardabarro Trasero	1	
	20014661		1	Moto Negra Roja
8	20014662	Calcomanía Guardabarro Del. Izquierdo	1	Moto Negra Azul
	20014663		1	Moto Negra Gris
	20014664		1	Moto Negra Roja
9	20014665	Calcomanía Tanque Superior Izquierda	1	
10	20014666	Calcomanía Tanque Superior Derecha	1	
11	20014667	Calcomanía Guardabarro Trasero	1	

LISTA DE KITS

ITEM	REF.	DESCRIPCIóN	CONTENIDO DEL KIT
1	N9321530	Kit Reservorio	Tornillo Tapa
			Tapa Bomba Freno
			Platina Diafragma
2	N9321490	Kit Reparación Bomba Freno Del.	Pistón Caliper
			Pin Seguridad
			Guardapolvo
			Embolo
			Guardapolvo
			Resorte
			Protector
3	N9321520	Kit Swiche Stop	Swiche Stop
			Tornillo y Arandela
			Cable Swiche Stop
4	N9111300	Juego Pastas Freno	Pastas Freno Interna
			Pastas Freno Externa
5	N9321600	Kit Tornillo Sangrado	Tornillo Sangrado
			Tapón Tornillo Sangrado
6	N9321510	Kit Abrazadera Bomba Freno	Abrazadera Bomba Freno
			Tornillo Abrazadera
7	N9321550	Kit Caliper Del.	Guardapolvo
			Tornillo Pin Caliper
			Platina Resorte
			Pin Tornillo Caliper
			Pin
			Buje
			Pistón Caliper
			Retenedor Caliper
			Retenedor Caliper
			Arandela
			Pin Tornillo Caliper

INDICE DE REFERENCIAS

PARTE No.	FIG. No.	PAG. No.
0074010	11	4
0074010	17	6
0098010	12	8
0249550	16	6
03030515	5	26
0330048	12	24
0330174	16	15
0330174	27	16
0330318	16	26
0330318	28	50
0330328	17	22
0330328	9	31
0330328	16	36
0331058	18	22
0331318	32	43
0331708	16	8
0331718	33	18
0331748	41	7
0331748	11	17
0332018	28	18
0332228	30	2
0332228	38	5
0332238	34	16
0332238	23	17
0332275	8	13
0332275	27	20
0332275	9	33
0334038	16	22
0334038	9	27
0334038	10	27
0334038	10	31
0334038	17	36
0334158	12	41
0334158	1	44
0334640	41	43
0335014	2	14
0335516	31	23
0335528	15	22
0335538	2	41
0335548	27	18
0335608	10	13
0335608	11	29
0335608	19	33
0335608	2	36
0335608	12	37
0335608	3	46
0335628	4	45
0335714	10	14
0336018	8	37
0336018	2	44
0339204	6	26
0339310	36	7
10078955	16	54
10078960	17	54
10078961	18	54
1181070	33	43
1181150	29	43
1181160	36	43
1182200	27	43
1339120	34	43
1339510	22	42
1339520	28	43
20013095	3	51
20013610	1	28
20013871	2	51
20013933	4	51
20013934	5	51
20013935	6	51
20013977	9	53
20013977	9	53
20013982	10	53
20013982	10	54
20013987	12	54
20013987	12	54
20013988	13	54
20013988	13	54
20013993	11	54
20013998	14	54
20013999	15	54
20014006	1	53
20014006	1	53
20014007	2	53
20014007	2	53
20014009	5	53
20014009	5	53
20014014	6	53
20014014	6	53
20014019	3	53
20014019	3	53
20014020	4	53
20014020	4	53
20014021	7	53
20014021	7	53
20014026	8	53
20014026	8	53
20014093	19	54
254088	31	40
3040510	2	17
3257448	24	47
330318	27	25
330318	13	39
330408	15	46
331288	26	23
331708	30	5
332275	3	49
334146	33	34
410043700	30	40
410058700	29	40
414147000	12	19
414147000	14	46
420001700	14	19
420302700	35	34
420305700	36	18
420305700	18	33
420305700	5	42
420404000	24	39
420452700	42	2
420454700	33	25
420454700	12	26
420454700	9	37
420454700	38	40
420462700	7	17
420462700	15	19
420464700	13	31
420476700	5	22
420518700	30	30
420518700	27	34
420518700	20	38
420702000	13	3
420955700	28	25
420955700	12	39
420955700	29	50
5227360	30	34
7100300	18	39
7100380	20	31
8200120	18	29
8200120	24	33
A200580	7	45
C8080260	37	16
C8090230	5	44
C8200040	36	34
D127420	32	34
G5200280	5	10
G5200280	38	18
G5200280	3	24
G5200400	7	26
K122810	9	19
K122810	7	22
K130190	2	10
K140720	9	21

INDICE DE REFERENCIAS

PARTE No.	FIG. No.	PAG. No.
K140820	17	13
K200320	9	24
K200320	11	36
K200410	1	42
K200690	4	27
K210800	5	28
K3122249	6	28
K3160450	3	31
K3160450	6	36
K3200450	25	39
K3200830	23	33
K3200840	28	20
K3200840	10	33
M1010090	16	1
M1010200	39	2
M1010210	40	2
M1010250	1	3
M1010260	10	4
M1010390	4	1
M1010400	12	4
M1010440	10	3
M1010490	36	2
M1010540	5	1
M1010580	25	1
M1010610	26	1
M1010620	27	2
M1010660	6	3
M1040140	31	2
M1040170	3	13
M1040190	3	11
M1040220	12	11
M1040250	9	11
M1040280	33	12
M1040290	34	12
M1040340	32	12
M1040410	21	11
M1040420	20	11
M1040430	19	11
M1040440	37	12
M1040460	30	12
M1040470	29	12
M1040490	28	12
M1040530	2	11
M1040540	38	12
M1040610	11	13
M1040630	2	13
M1040650	23	20
M1040670	5	13
M1040700	4	13
M1040740	4	4
M1040760	5	11
M1040770	7	11
M1040780	8	11
M1040800	14	11
M1040810	24	11
M1040820	35	12
M1040900	46	12
M1040910	6	11
M1041070	18	11
M1060060	7	4
M1070100	15	8
M1080010	21	6
M1080080	22	6
M1080320	1	8
M1080330	18	6
M1080360	2	4
M1080370	45	2
M1080370	9	4
M1080380	8	4
M1080400	10	6
M1080420	21	4
M1080420	3	8
M1080430	19	4
M1080460	26	9
M1080480	24	9
M1080490	27	9
M1080500	41	2
M1080510	32	2
M1080520	6	1
M1080540	6	6
M1080560	31	5
M1080570	28	5
M1080590	7	6
M1080600	4	6
M1080610	29	5
M1080620	5	6
M1080630	20	6
M1080740	9	17
M1080830	29	18
M1080890	4	14
M1080900	7	14
M1080930	5	14
M1080940	11	14
M1080990	21	1
M1081090	6	4
M1121040	17	8
M1140220	11	19
M1200010	9	1
M1200050	18	1
M1200060	15	1
M1200060	32	25
M1200070	33	5
M1200120	10	22
M1200140	35	5
M1200220	28	2
M1200250	37	7
M1200260	1	15
M1200290	32	16
M1200300	23	6
M1200300	31	16
M1200440	18	4
M1200440	1	6
M1200450	20	4
M1200480	5	19
M1200480	23	23
M1200480	34	23
M1200480	14	26
M1200510	5	4
M1200520	2	6
M1200520	2	45
M1200520	13	46
M1200530	27	5
M1200530	24	6
M1200590	11	1
M1200600	8	1
M1200610	10	8
M1200610	38	32
M1200610	18	37
M1200660	7	13
M1200670	7	8
M1200670	41	32
M1200690	31	18
M1200730	37	5
M1200770	20	8
M1200780	37	2
M1200780	23	4
M1200790	21	9
M1200810	4	15
M1200820	19	8
M1200820	6	31
M1200820	5	33
M1200870	16	4
M1200890	3	10
M1200890	21	23
M1200890	37	43
M1200900	5	3
M1200900	7	29
M1200940	9	15
M6080090	30	18
M7010270	17	1

INDICE DE REFERENCIAS

PARTE No.	FIG. No.	PAG. No.
M7010280	38	2
M7010800	33	2
M7010840C	43	2
M7010850	7	1
M7010910	44	2
M7011010	19	1
M7011110	34	2
M7011120	35	2
M7011130	7	3
M7011310	4	3
M7011320	3	3
M7011370	8	3
M7020370	15	3
M70300707D	13	4
M70301707D	4	8
M70304207D	8	6
M7040060	9	46
M7040730	29	2
M7040780	13	13
M7040790	12	13
M7040820	14	13
M7041000	9	13
M7041030	15	13
M7041070	1	13
M7041090	6	13
M7051070	13A	10
M7070060	30	7
M7070100	28	7
M7070110	29	7
M7070150	25	6
M7070240	34	7
M7070330	38	7
M7070350	15	6
M7070380	13	6
M7080269	30	16
M7080280	18	15
M7080299	29	16
M7080320	19	15
M7080339	28	16
M7080370	35	16
M7080400	12	15
M7080439	25	15
M7080450	38	16
M7080460	24	15
M7080470	34	18
M7080520	35	18
M7080530	33	16
M7080570	3	14
M7080580	20	17
M7080590	19	17
M7080690	8	17
M7080740	9	14
M7080840	35	7
M7080860	17	15
M7080870	8	15
M7080890	21	15
M70809607D	3	6
M7080980	9	8
M7081100	3	15
M7081220	40	5
M7081290	32	18
M7081300	20	15
M7081370	26	18
M7081400	15	17
M7081450	37	18
M7081490	6	14
M7081500	19	14
M7081640	5	17
M7081650	17	17
M7081740	6	17
M7081790	1	17
M7081800	14	17
M7081810	12	17
M7081820	13	17
M7081840	3	17
M7081850	24	17
M7081860	25	17
M7081950	13	14
M7100310	19	39
M7100370	36	40
M7101020	33	40
M7110090	3	41
M7110090	20	42
M7110100	10	41
M7110160	6	41
M7110330	1	49
M7110740	38	43
M7160120	34	34
M7160190	29	32
M7200010	40	43
M7200020	2	42
M7200040	23	15
M7200060	25	30
M7200070	1	22
M7200250	2	15
M7200260	10	15
M7200330	11	15
M7200420	14	15
M7200430	41	16
M7200460	36	16
M7200490	12	6
M7200500	14	6
M7200510	11	6
M7200530	24	4
M7200550	16	17
M7200690	18	17
M7200700	5	8
M7200730	17	4
M7200740	19	6
M7320220	4	11
M7321340	39	12
M7321350	40	12
M7321580	40	16
M7321890	31	7
M7321900	32	7
N1070010	27	7
N2010960	10	1
N2011040	23	1
N2041150	2	46
N2041160	10	46
N2041670	4	46
N2060100	22	17
N2070200	33	7
N2081150	9	6
N2081430	17	14
N2081440	16	14
N2081450	14	14
N2081570	21	17
N2081600	34	5
N2081650	8	14
N2081680	22	4
N2081680	2	8
N2081690	8	8
N2081720	14	4
N2081720	1	14
N2081760	18	14
N2140060	4	19
N2200470	23	25
N2200500	9	3
N2200550	39	7
N3011280	24	1
N3040360	16	13
N3080170	12	3
N3080270	12	14
N3090670	3	44
N3091850	4	42
N3100290	4	39
N3100300	3	39
N3100330	9	39
N3102410	15	39

INDICE DE REFERENCIAS

PARTE No.	FIG. No.	PAG. No.
N3102420	5	39
N3110990	1	41
N3120130	7	31
N3120130	11	33
N3120130	4	35
N3120410	20	22
N3120860	5	27
N3120990	33	32
N3121540	8	27
N3140120	13	19
N3140520	19	21
N3150280	23	29
N3160220	5	46
N3160310	23	38
N3160340	17	37
N3200010	7	41
N3200050	6	45
N3200190	6	46
N3200220	16	31
N3200240	15	14
N3200340	20	19
N3200340	33	23
N3200340	15	31
N3200340	6	33
N3200340	2	35
N3210030	1	51
N4121370	25	23
N4200130	4	21
N4221260	7	35
N5080060	22	15
N5080530	41	5
N5101939	14	39
N5101979	16	39
N5120820	25	31
N5121610	7	27
N5140680	3	21
N5140690	2	21
N5160330	26	34
N5200180	1	10
N5200330	11	22
N5200400	14	36
N5200400	4	37
N5200440	14	31
N5200440	14	33
N5200480	7	33
N5200480	3	45
N8040340	12	46
N8040370	10	21
N8090380	6	44
N8101220	8	39
N8101230	7	39
N8101320	10	39
N8111110	3	37
N8120910	42	40
N8122300	24	23
N8122300	27	30
N8122610	12	31
N8122610	3	35
N8122610	13	36
N8130240	10	28
N8200050	2	27
N8200080	4	31
N8200150	11	10
N8220180	12	36
N8320070	47	40
N8324800	30	32
N90105107D	1	1
N9011920	1A	1
N9020120	14	3
N9020140	16	3
N9020150	11	3
N9040300	7	46
N9041060	8	46
N9041080	1	46
N9041400N	1	11
N9041560	11	46
N9042230	1	11
N9042270	11	46
N9042500	1A	11
N9051520	8	10
N9051850	7	10
N9051860	9	10
N9053160	4	10
N9053170	13	10
N9053180	6	10
N9053680	4	10
N9053950	4A	10
N9053960	6A	10
N9054050	14A	10
N9060180	11	8
N9060280	13	8
N9060430	22	38
N9060840	22	38
N9070120	26	7
N9080240	36	5
N9080250	7	15
N9080440	28	9
N9080670	40	7
N9081170	6	8
N9090910	3	42
N9090940	39	43
N9091700	1	45
N9092230	4	44
N9092260	5	45
N9100460	28	40
N9100770	44	40
N91008208R	32	40
N91008708R	6	39
N9100890	45	40
N91009608R	40	40
N91009708R	41	40
N9101000	28	30
N9101010	17	39
N9101020	46	40
N9101090	2	39
N9101120	11	39
N9101300	26	39
N9101470	2	22
N9101480	22	39
N9101580	27	40
N9101600	23	39
N9110690	31	43
N9110700	42	43
N91111403C	9	29
N91111403C	14	47
N9111220	21	39
N9111220	25	47
N9111270	39	40
N9111270	23	47
N9111320	22	47
N9111330	21	47
N9111340	19	42
N9111430	2	49
N9111800	11	41
N9111840	25	25
N9111840	27	50
N9111870	26	25
N9111870	26	50
N9111890	4	41
N9111930	31	48
N9112000	30	25
N9112010	22	25
N9112060	15	42
N9112070	4	49
N9112190	21	42
N9112570	35	43
N9112830	5	15
N9112840	25	42
N9112860	9	41
N9112880	14	41

INDICE DE REFERENCIAS

PARTE No.	FIG. No.	PAG. No.
N9112880	30	43
N9121790	4	26
N9122690	10	37
N9122990	8	22
N9123220	6	22
N9123220	7	28
N9123920	20	24
N9123930	10	24
N9123990	15	24
N9124000	17	24
N9124020	7	24
N9124030	13	24
N9124040	19	24
N9124050	14	24
N9124640	6	27
N9124730	1	27
N9124890	8	26
N9124990	12	22
N9125000	13	22
N9125310	13	37
N9125580	9	26
N9125590	10	26
N9125920	6	24
N9125980	29	25
N9125990	2	24
N9126160	24	25
N9126170	31	25
N9127790	13	26
N9127800	3	26
N9127810	2	26

PARTE No.	FIG. No.	PAG. No.
N9130120	9	28
N9140470	1	19
N9140540	6	19
N9140650	18	19
N9140670	10	19
N9140700	25	20
N9141540	16	19
N9141590	15	21
N9141630	14	21
N9141640	12	21
N9141650	6	21
N9141820	18	21
N9141840	16	21
N9141860	7	21
N9141990	11	21
N9142220	5	21
N9142340	13	21
N91504403C	22	29
N9150450	20	29
N91505203C	21	29
N9150770	2	29
N9151190	5	29
N9151200	3	29
N9151210	6	29
N9151220	38	30
N9151390	8	29
N9151400	16	29
N9151660	15	29
N9152280	16A	37
N9160380	14	37

PARTE No.	FIG. No.	PAG. No.
N9160480	29	30
N9160480	19	38
N9160840	7	37
N9160850	7A	37
N9160900	2	37
N9160910	37	30
N9161080	4	36
N9161190	1	37
N9161260	15	37
N9161360	35	32
N9161370	1	31
N9161380	5	36
N9161390	9	36
N9161700	26	20
N9161810	26	38
N9161840	25	38
N9161850	5	37
N9161930	24	29
N9161940	32	30
N9162100	31	32
N9162570	17	21
N9162820	19	29
N9162850	32A	30
N9170090	8	28
N9170240	35	30
N9170250	34	30
N9170340	36	30
N9200100	15	10
N9200150	14	29
N9200210	3	27

PARTE No.	FIG. No.	PAG. No.
N9200230	4	17
N9200230	4	24
N9200250	14	22
N9200300	21	25
N9200310	11	24
N9200350	1	29
N9200400	16	24
N9200410	32	23
N9212050	1	33
N9212210	16	37
N9214830	33	30
N9215570	21	38
N9216580	13	41
N9216580	24	42
N9220169	34	40
N9220169	13	52
N9220230	37	32
N9220380	39	32
N9220400	3	36
N9220480	20	33
N9220490	29	34
N9220530	3	33
N9220560	8	33
N9220960	8	36
N92210507D	22	23
N92210607D	27	23
N9221070	17	29
N9221170	4	29
N9221180	10	10
N9221200	14	10

PARTE No.	FIG. No.	PAG. No.
N9221440	19	22
N9221450	13	29
N9221460	12	29
N9222010	38	34
N9222040	15	36
N9222080	28	34
N9222279	31	34
N9222279	12	52
N9222289	4	33
N9222289	7	52
N9222299	16	33
N9222299	10	52
N9222300	22	33
N9222759	15	33
N9222759	9	52
N9222769	12	33
N9222769	8	52
N9222779	13	33
N9222809	19	31
N9222809	4	52
N9222820	23	31
N9222839	32	32
N9222839	5	52
N9222840	11	26
N9222850	1	26
N9222869	25	33
N9222869	11	52
N9222879	2	33
N9222879	6	52
N9222889	17	19

INDICE DE REFERENCIAS

PARTE No.	FIG. No.	PAG. No.
N9222889	2	52
N9222890	19	19
N9222909	8	19
N9222909	22	20
N9222909	1	52
N9222909	3	52
N9222910	21	20
N9222970	5	35
N9222980	36	32
N9223070	1	24
N9223080	18	24
N9223110	29	20
N9223280	9	22
N9223290	21	31
N9223350	34	32
N9223360	18	31
N9223480	8	31
N9223490	11	31
N9223530	28	32
N9223540	24	31
N9223890	37	34
N9223920	2	19
N9223950	3	22
N9223960	6	35
N9224840	5	31
N9224850	7	19
N9321790	18	13
N9321820	10	36
N9321830	2	31
N9321830	7	36

PARTE No.	FIG. No.	PAG. No.
N9321940	11	27
N9322010	10	47
N9322020	10	29
N9322020	15	47
N9322450	18	8
N9322460	23	9
N9322720	6	15
N9322780	1	4
N9322870	11	11
N9322880	13	11
N9322890	23	11
N9322900	25	11
N9322910	26	11
N9322920	27	11
N9322930	36	12
N9322940	22	11
N9322950	31	12
N9322960	10	11
N9322980	28	38
N9323000	19	3
N9323010	17	3
N9323020	18	3
N9323030	11A	3
N9323040	11B	3
N9323050	39	16
N9324040	24	38
N9324460	26	32
N9324480	41	12
N9325190	48	40
NF150070	2A	29

PARTE No.	FIG. No.	PAG. No.
NF160230	1	35
Nf223040	9A	22
Nf223070	29	23
Nf223080	30	23
Nf223850	28	23
P1200050	31	30
P1200050	37	40
P1200060	1	36
P1200060	16	46
P200270	10	17
P200270	20	39
P3200010	3	19
P3200010	22	31
P3200010	17	33
P3200010	8	24
R1011000	12	1
R1011010	3	1
R1040460	8	21
R1060070	6	37
R1060110	25	9
R1080780	15	4
R1080800	13	15
R1081120	26	16
R1081130	15	15
R1200220	12	10
R1200380	24	20
R1321190	20	3
R1321200	22	3
R1321210	21	3
R2040400	1	21

PARTE No.	FIG. No.	PAG. No.
R3160090	27	38
S1010240	14	1
S1010250	13	1
S1010320	22	1
S1011290	26	4
S1060310	14	8
S1101250	15	26
S1101250	38	48
S1125290	43	40
S1200270	2	3
S1200270	32	5
S1200700	5	24
S1200700	17	31
S1200700	21	33
S1200900	25	4
U2100190	35	40
U2200010	26	30

PARTE No.	FIG. No.	PAG. No.

FICHA TÉCNICA TVS 125 MAX

CARACTERÍSTICA	UNIDAD
Motor	4 tiempos, monocilíndrico
Cilindrada	124.53 cc
Potencia Máxima	10.86 @ 8000 rpm(9.79 HP @ 7500 rpm)
Torque Máximo	10.8 @ 5500 rpm(9.8 Nm @ 5500 rpm)
Transmisión	Mecánica 4 velocidades
Sistema de Alimentación	Carburador
Refrigeración	Aire
Diámetro x Carrera	57mm x 48.8 mm
FRENOS	
Freno Delantero	Disco (240mm)
Freno Trasero	Tambor (130mm)
SUSPENSIÓN	
Suspensión Delantera	Horquilla telescópica
Suspensión Trasera	Doble amortiguador, series spring
CAPACIDAD DEL TANQUE	
Lleno	15 l (3.96 gal)
Combustble	Corriente
LLANTAS	
Llanta Delantera	70/100 R19
Llanta Trasera	90/100 R16
Rines	Radios
SISTEMA ELÉCTRICO	
Sistema de Ignición	TCI
AHO	Si
Puerto USB	Si
DIMENSIONES	
Largo Total	2015 mm
Altura Total	1210 mm
Ancho total	760 mm
Distancia Entre Ejes	1275 mm
Altura al Piso	185 mm
Altura al Sillín	815 mm
Peso Neto	118 kg